# Kompaktkran /Grua móvel compacta

Grue mobile compacte /Autogrù compatta /Grúa compacta /Компактный кран

## LTC 1050-3.1

LIEBHERR

# Inhaltsverzeichnis/ Table of content

Tabelas de materiais / Índice
Conteúdo / Оглавление


**Technische Daten/ Dados Técnicos /Caractéristiques technique Dati tecnici/Datos técnicos/Технические данные**

| | |
|---|---|
| Maße/Dimensões/Encombrement Dimensioni/Dimensiones/Габариты крана | 3 - 7 |
| Kompaktkran / Guindaste móvel compacto Grue mobile compacte / Autogrù compatta / Grúa compacta / Компактный кран | 8 - 9 |
| Effiziente Fahrwerks- und Antriebstechnik / Chassi eficiente e tecnologia de acionamento / Un porteur maniable et efficace / Moderna tecnica per telaio e trazione / Eficiente tecnología de propulsión y de mecanismo de traslación / Эффективные ходовые и приводные системы | 10 |
| Komfort und Funktionalität / e funcionalidade / Confort et fonctionnalité / Comfort e funzionalità / Confort y funcionalidad / Комфорт и функциональность | 11 - 13 |
| VarioBase® | 14 - 15 |
| Optimierte Dimensionen / Dimensões otimizadas / Dimensões optimisées Dimensioni ottimizzate / Dimensiones optimizadas / Оптимизированные параметры | 16 - 19 |
| Gewichte/Weights/Poids (peso/pesos) Velocidade de trabalho Pesi/Pesos/Нагрузки Vitesses/Velocità/Velocidades/Скорости | 20 - 21 |
| Auslegersysteme/Boom/ combinações de lanças /Configurations de flèche Sistema braccio/Sistemas de pluma/Стреловые системы | 22 |
| T | 23 - 35 |
| Teleskopierbare Lasten / Cargas telescópicas / Capacités de levage en télescopage Portate del braccio in estensione / Cargas telescopables / Телескопируемые грузы | 36 - 40 |
| THK | 41 - 43 |
| TK | 44 - 48 |
| Ausstattung/Equipamento/Equipement Equipaggiamento/Equipamiento/Оборудование | 49 - 54 |
| Symbolerklärung/ Descrição dos símbolos /Explication des symboles Legenda simboli/Descripción de los símbolos/Объяснение символов | 55 |
| Anmerkungen/ Observações /Remarques Note/Observaciones/Примечани | 56 |

# Maße- Verfahren auf der Straße/ Dimensões - Operação na estrada

Encapsulamento - Colocação na rota / Dimensioni - Guida su strada
Dimensões - Condução em estrada / Габариты крана - Движение по дорогам

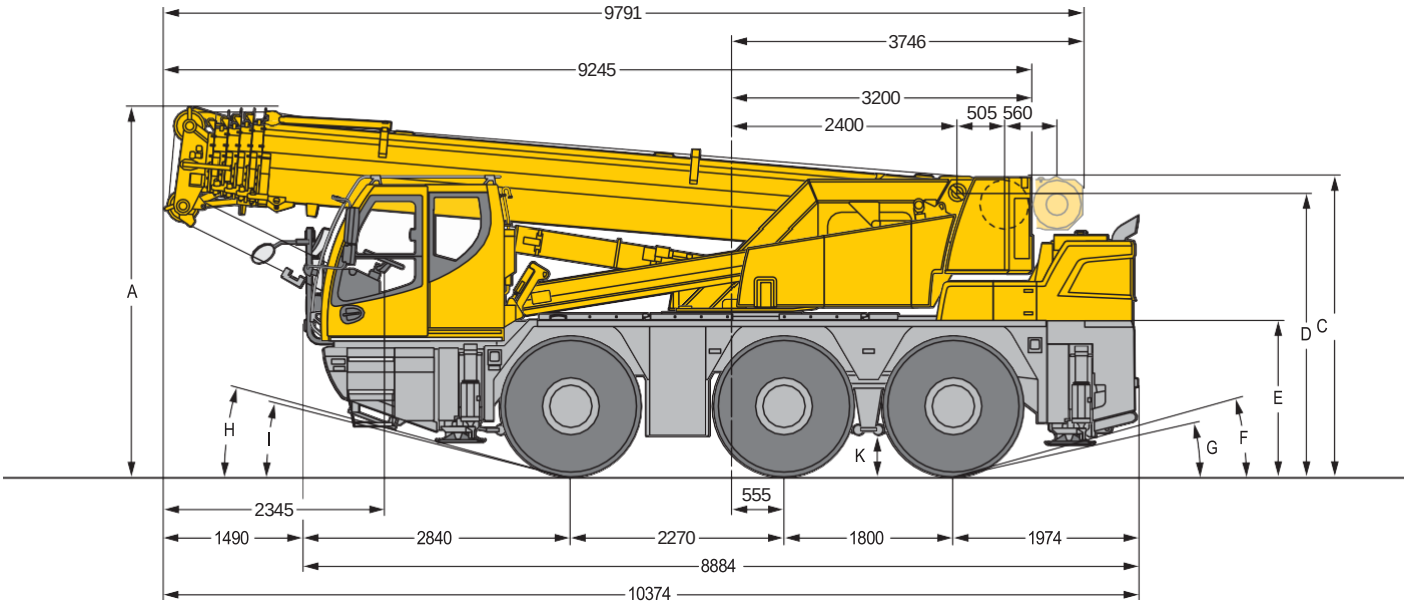


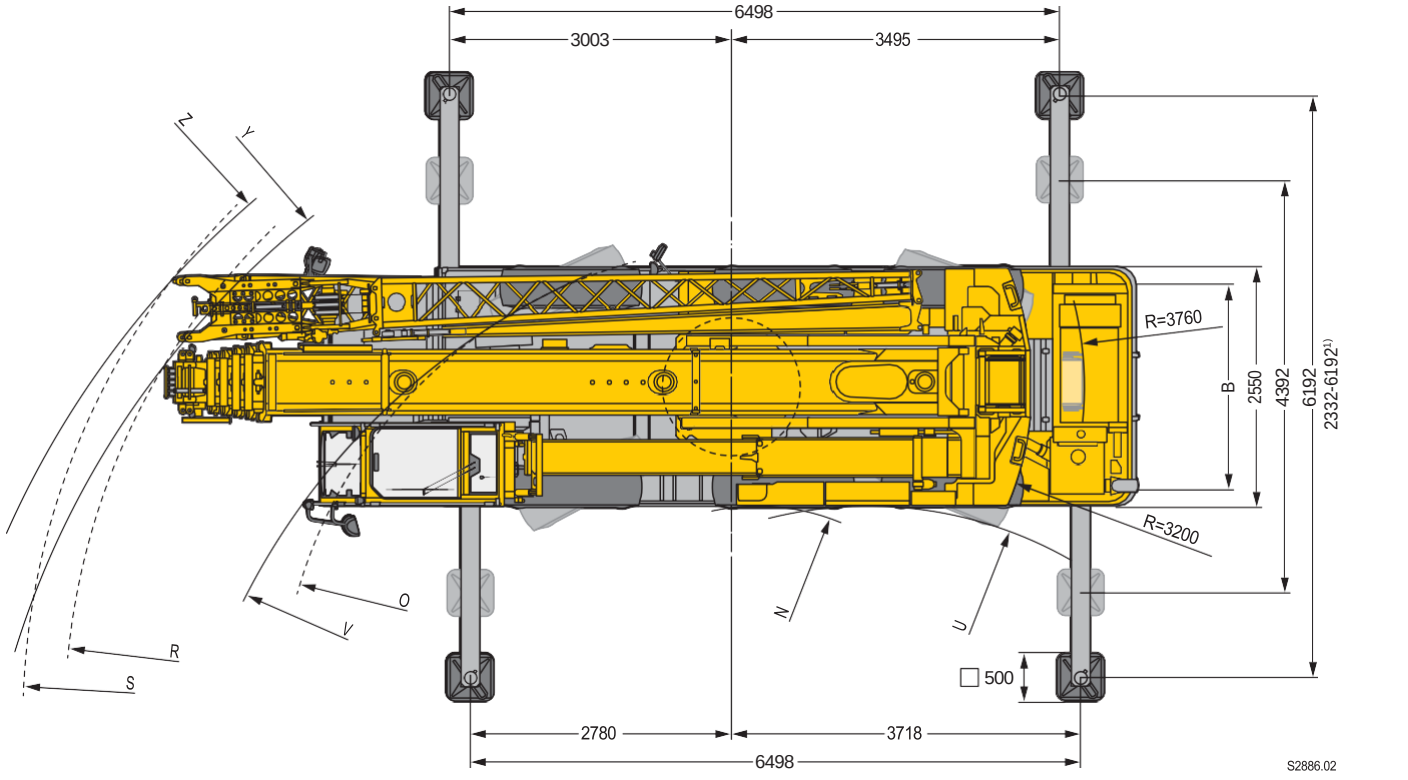


¹⁾ nur mit VarioBase® - only with VarioBase® - seulement avec VarioBase® - solo con VarioBase® - sólo con VarioBase® - только с VarioBase®

## Maße/Dimensões/Encombrement/Dimensioni/Dimensiones/Габариты крана mm

| | A | A 100 mm* | B | C | D | E | F | G | H | I | K |
|---|---|---|---|---|---|---|---|---|---|---|---|
| 385/95 R 25 (14,00 R 25) | 3830 | 3730 | 2160 | 3185 | 2918 | 1570 | 13° | 10° | 14° | 11° | 352 |
| 445/95 R 25 (16,00 R 25) | 3880 | 3780 | 2100 | 3235 | 2968 | 1620 | 15° | 12° | 15° | 13° | 402 |

* abgesenkt - lowered - abaissé - abbassato - suspensión abajo - шасси осажено

| | U | V | Y | Z | N | O | R | S |
|---|---|---|---|---|---|---|---|---|
| 385/95 R 25 (14,00 R 25) | 4350 | 7430 | 9510 | 10025 | 2460 | 5250 | 7530 | 7980 |
| 445/95 R 25 (16,00 R 25) | 5220 | 8210 | 10100 | 10640 | 2760 | 5470 | 7580 | 8060 |

# Maße - Niedrigste Durchfahrtshöhe/ Dimensões - Menor altura livre

Conteúdo - Faible hauteur de passage / Dimensioni - Altezza minima durante trasporto
Dimensões - Altura mínima / Габариты крана - Минимальная высота проезда

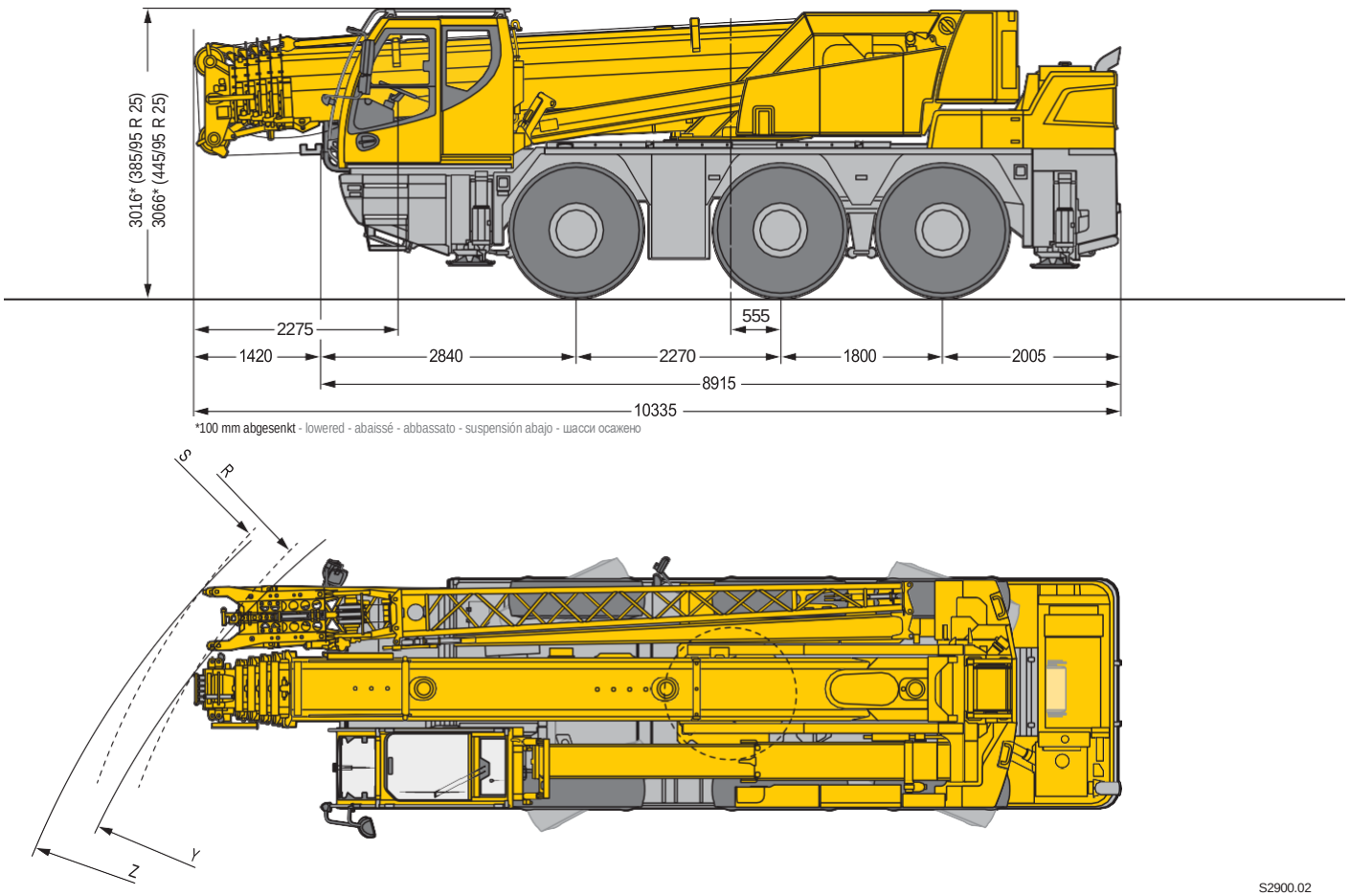


*100 mm abgesenkt - lowered - abaissé - abbassato - suspensión abajo - шасси осажено

S2900.02

**Maße/Dimensões/Encombrement/Dimensioni/Dimensiones/Габариты крана mm**

| | | | | |
|---|---|---|---|---|
| | Y | Z | R | S |
| 385/95 R 25 (14,00 R 25) | 9440 | 9970 | 7450 | 7910 |
| 445/95 R 25 (16,00 R 25) | 10000 | 10580 | 7510 | 8005 |

# Maße - Verfahren auf der Baustelle/ Dimensões - Procedimento no local

Encapsulamento - Colocação no compartimento / Dimensioni - Spostamento in cantiere
Dimensiones - Conducción en obra / Габариты крана - Установка на стройплощадке

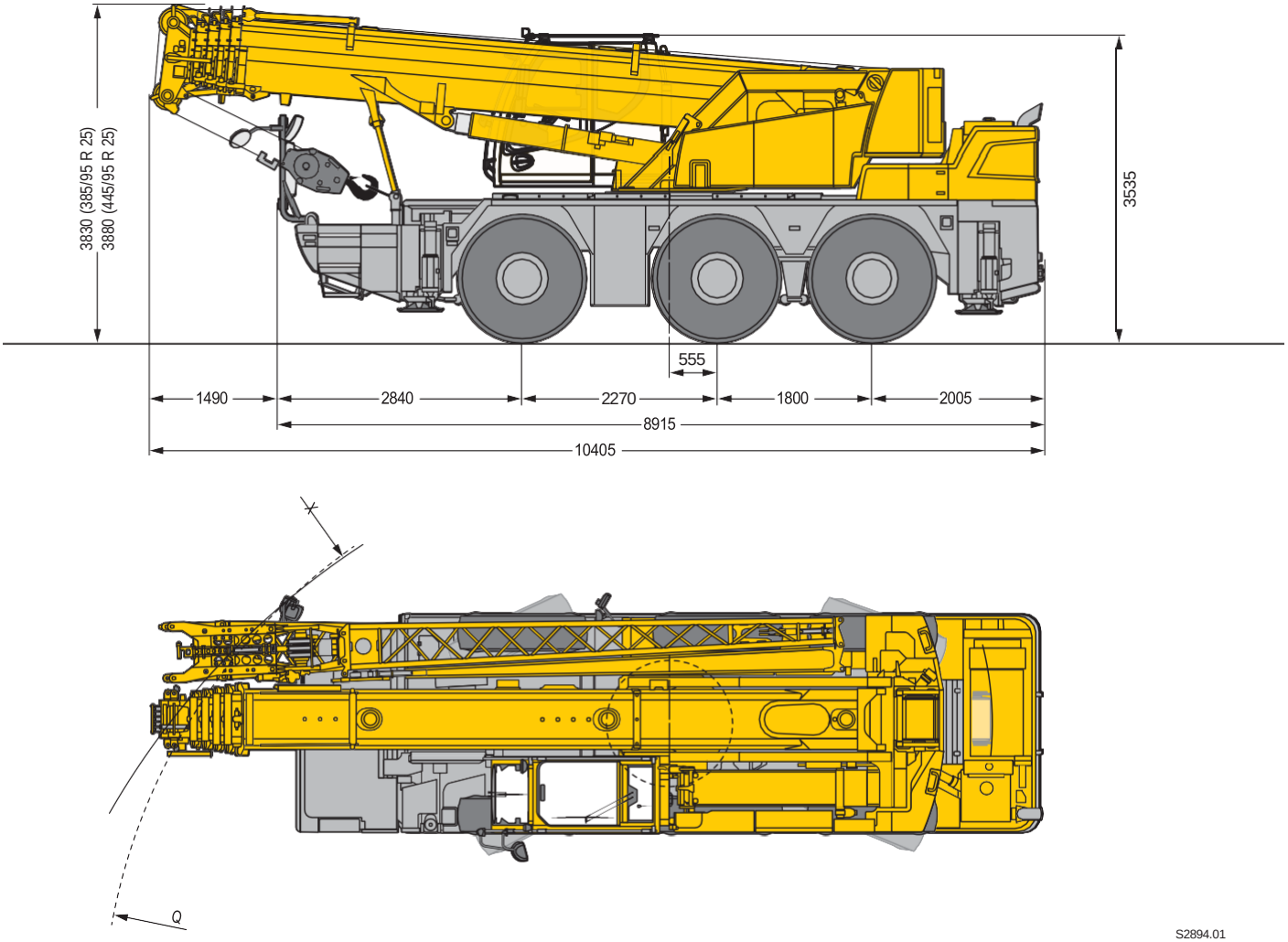


**Maße/Dimensões/Encombrement/Dimensioni/Dimensiones/Габариты крана mm**

| | X | Q |
|---|---|---|
| 385/95 R 25 (14,00 R 25) | 9250 | 7100 |
| 445/95 R 25 (16,00 R 25) | 9930 | 7240 |

# Maße - Reduzierter Wenderadius/ Dimensões - Raio de giro reduzido

Composição - Rayon de braquage réduit / Dimensões - Raggio di sterzata ridotto
Dimensões - Rádio de giro reduzido / Габариты крана - Уменьшенный радиус поворота

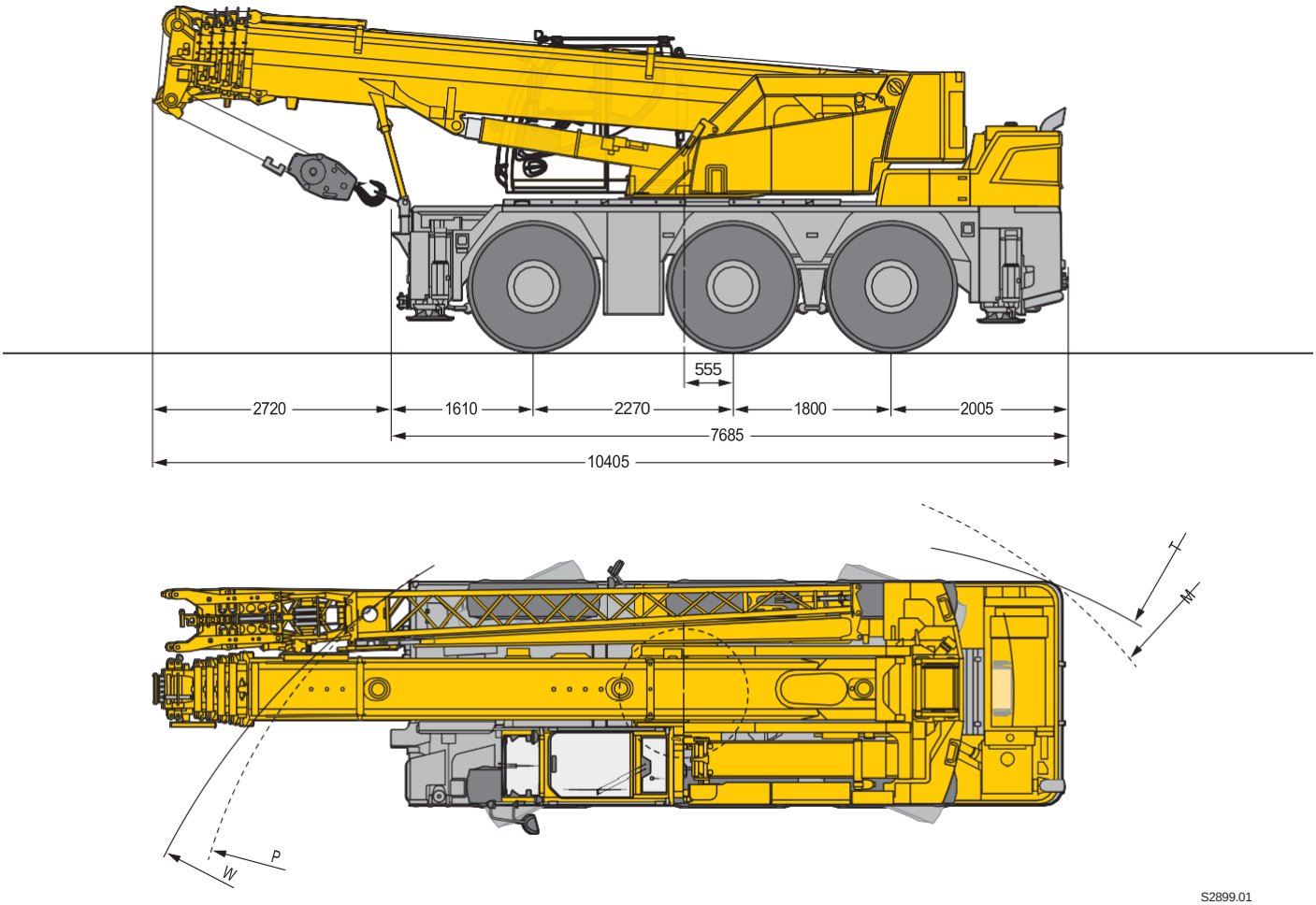


**Maße/Dimensões/Encombrement/Dimensioni/Dimensiones/Габариты крана mm**

| | | | | |
|---|---|---|---|---|
| | T | W | M | P |
| 385/95 R 25 (14,00 R 25) | 7400 | 8280 | 6300 | 6100 |
| 445/95 R 25 (16,00 R 25) | 8220 | 9020 | 6610 | 6280 |

# Maße - Anheben der Kabine über den Teleskoparm/
# Dimensões - Levantamento da cabine pelo braço telescópico

Encapsulamento - Levantamento da cabine sob o suporte telescópico
Dimensioni - Sollevamento della cabina attraverso braccetto telescopico Dimensiones -
Elevación de la cabina a través de brazo telescópico
Габариты крана - Кабина может быть при помощи телескопической консоли

Opção - opcional - en opção - opcional - opcional - по заказу



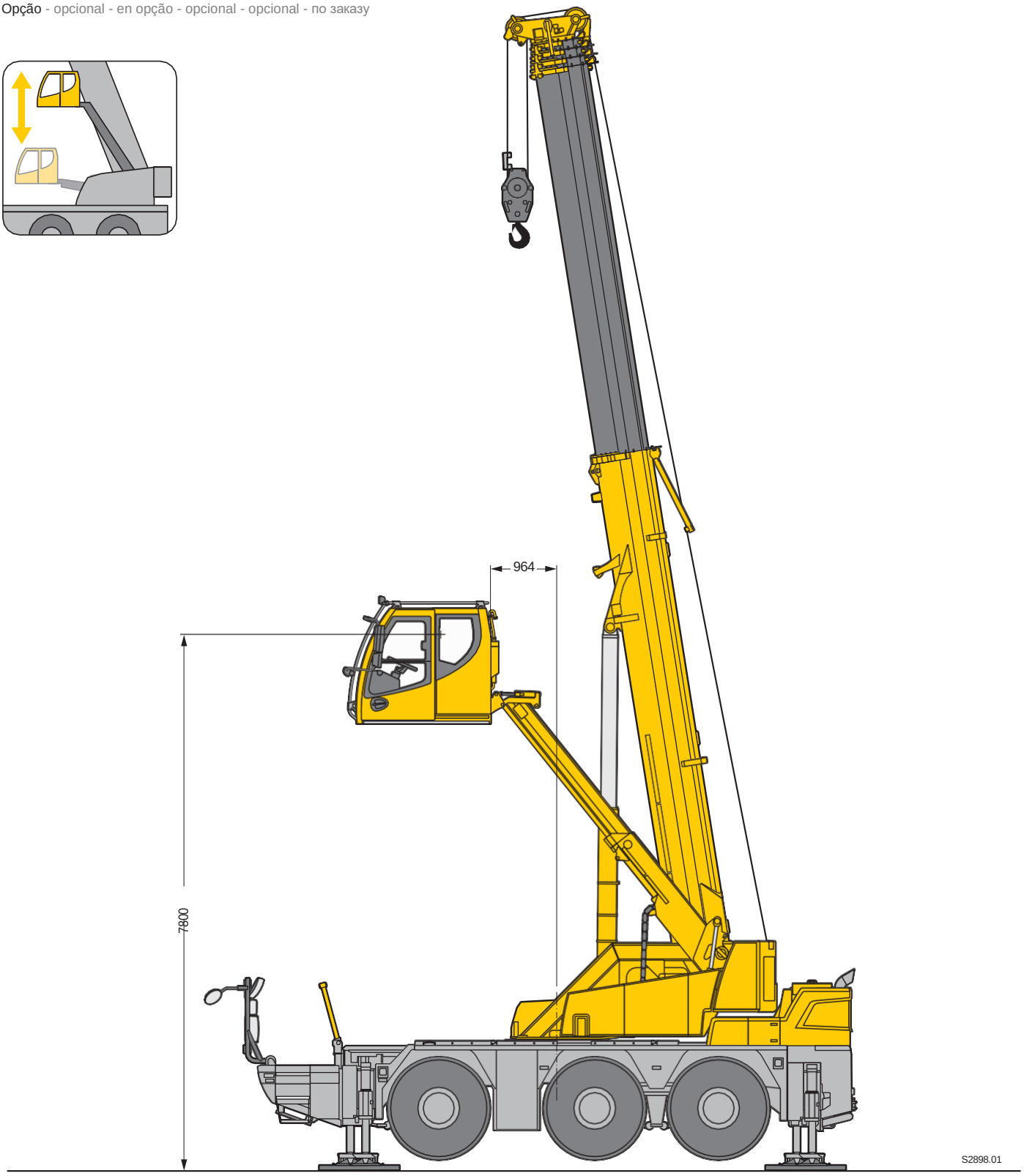

# Kompaktkran/ Guindaste móvel compacto

Grue mobile compacte / Autogrù compatta / Grúa compacta / Компактный кран

# LTC 1050-3.1

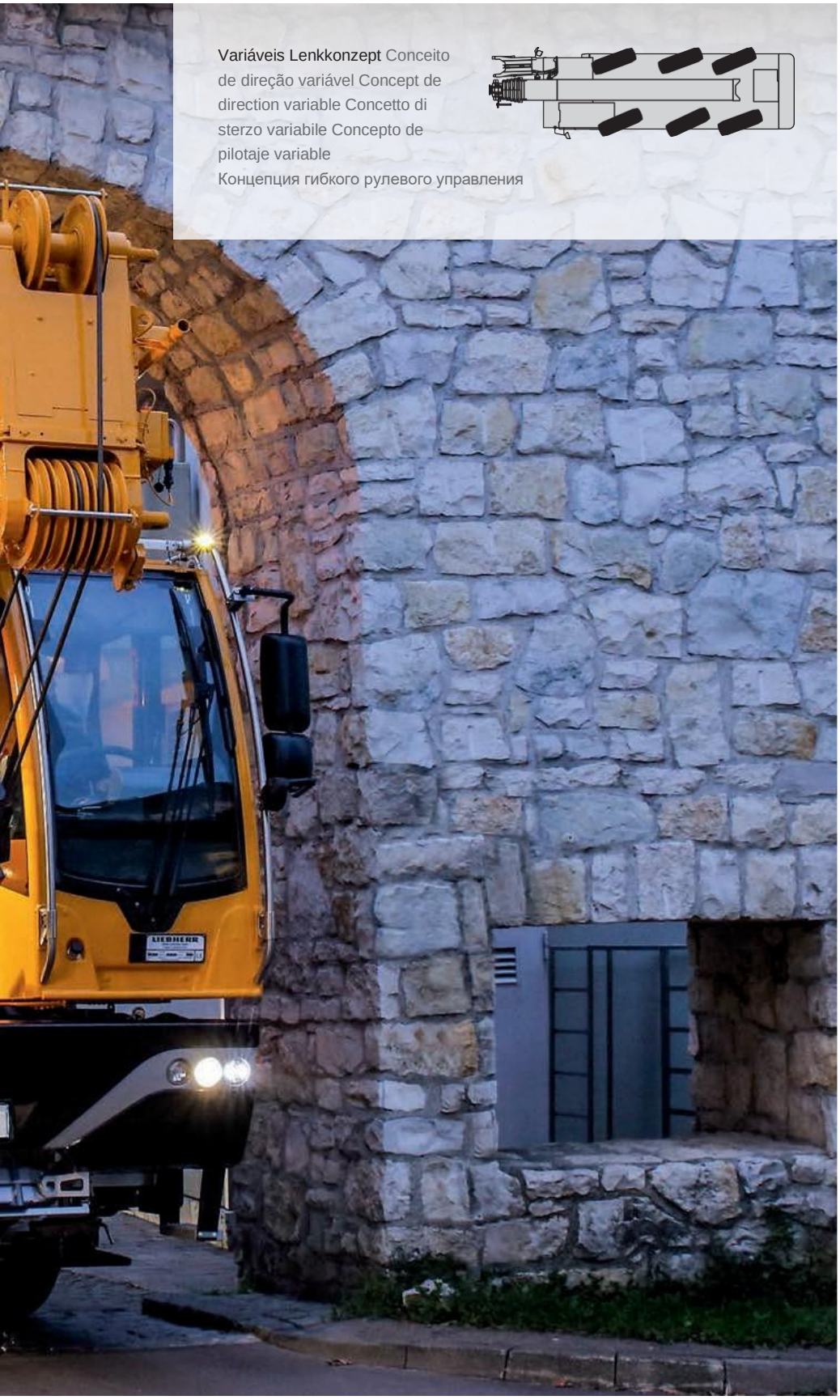

Variáveis Lenkkonzept Conceito de direção variável Concept de direction variable Concetto di sterzo variabile Concepto de pilotaje variable
Концепция гибкого рулевого управления



Hervorragende Fahreigenschaften Excellent driving characteristics Caractéristiques de conduite excellentes Caratteristiche di guida eccelenti Excelentes características de conducción Отличные ходовые качества

Cabine de guindaste móvel
Cabine de guindaste móvel
Cabine do grutier télescopable
Cabina regolabile
Cabina de grúa desplazable
Перемещаемая кабина крана

Taxikran - Ausrüstung completo com 12 t Achslast mitführbar

Guindaste de táxi - O equipamento completo pode ser transportado no guindaste com carga por eixo de 12 toneladas

Grua de intervenção rápida - O equipamento em geral é transportado sobre a grua, respeitando a carga por seção de 12 toneladas

Gru taxi - Equipamento completo para transporte com carro de até 12 toneladas

Grúa taxi - Equipamento completo para transporte em 12 toneladas de carga por caminhão

Кран-такси - Полная оснастка на борту при 12-тонной нагрузке на ось

Kompakte Bauweise - ideales Hebegerät auf engstem Raum, z.B. für Kranarbeiten in Industriehallen.

Design compacto - dispositivo de elevação ideal em espaços confinados, por exemplo, para trabalhos com guindastes em edifícios industriais.

Construção compacta - aparelho de elevação ideal para espaços restritos, por exemplo, para o trabalho de grua nos galpões industriais.

Dimensões compactas - tamanho de solenidade - ideal para realizar trabalhos em espaços restritos, por exemplo, em capelas industriais.

Design compacto: grama ideal em espaços reduzidos, por exemplo, para trabalhos em naves industriais.

Компактная конструкция - идеальная грузоподъемная машина в ограниченном пространстве, например для крановых работ в промышленных цехах.

# Effiziente Fahrwerks- und Antriebstechnik/
# Tecnologia eficiente de chassi e acionamento
Un porteur maniable et efficace / Moderna technica per telaio e trazione
Eficiente tecnologia de propulsão e de mecanismo de traslación
Эффективные ходовые и приводные системы

**Alta Mobilidade e Economia**

O motor a diesel de alta resistência é ideal para viagens longas. O sistema automático de troca de marchas oferece a melhor capacidade de gerenciamento e alto conforto. O controlador de momento Dreh significa uma excelente navegação e um mínimo de ventos fortes.

**Alta mobilidade e grande economia**

O potente motor a diesel permite que ele seja dirigido em altas velocidades. A transmissão automática Power Shift proporciona excelente manobrabilidade e conforto. Um conversor de torque permite manobras sensíveis e velocidades mínimas de arrasto.

**Mobilidade e rentabilidade em todas as etapas**

Graças ao seu potente motor a diesel, ele se destaca por seu excelente desempenho na estrada. A caixa de velocidades automática permite uma manobrabilidade excepcional e um ótimo conforto. Um conversor de casal garante uma velocidade de deslocamento mínima e manobras precisas.

**Mobilidade e prestígio elevados**

O potente motor diesel garante ótimas prestações de condução. O câmbio automático oferece maior manobrabilidade e conforto. Um conversor de copa permite uma velocidade mínima e precisa na marcha.

**Alta mobilidade e rentabilidade**

O potente motor diesel proporciona rendimentos consideráveis de condução. A transmissão automática operável em carga oferece a melhor manobrabilidade e um conforto elevado. Um conversor de par proporciona um desplazamento preciso e velocidades mínimas.

**Высокая мобильность и экономичность**

Мощный дизельный двигатель обеспе- чивает прекрасные ходовые качества. Автоматическая коробка передач, пере- под нагрузкой, обеспечивает наилучшую манёвренность и высокий комфорт. Преобразователь крутящего момента обеспечивает точнейшее пере- мещение и малую скорость замедлен- ного.

# Komfort und Funktionalität/
# Conforto e funcionalidade
Conforto e funcionalidade / Comfort e funzionalità
Conforto e funcionalidade / Комфорт и функциональность

**Cleveres Kabinenkonzept für ergonomisches und sicheres Arbeiten**

O Krankabine é utilizado para a viagem na rua e em um teletransporte para a frente do carro, sendo fixado mecanicamente. Nessa posição, o motorista também pode um bom desempenho no trânsito, mesmo em condições de vento mais fortes. Com a cabine verschiebbaren, a Liebherr oferece ótimos níveis de segurança.

**Conceito de cabine inteligente para ergonomia e trabalho seguro**

A cabine do guindaste é movida para a frente do veículo em um braço telescópico para dirigir na estrada e fixada mecanicamente. Nessa posição, o guindaste se comporta bem, mesmo em alta velocidade. A cabine ajustável permite que a Liebherr ofereça visibilidade perfeita.

**Conceito de cabine inteligente e ergonômica para trabalhos em total segurança**

Para os deslocamentos em rotas, a cabine do grutier é retirada por um suporte telescópico para a frente do veículo e presa nessa posição. Essa posição da cabine permite que o motorista se beneficie de um bom conforto de condução. Graças a essa cabine coulissante, a Liebherr se beneficia de uma ótima visibilidade.

**Estrutura da cabine inteligente e ergonômica para trabalhar com segurança**

Para guiar pela estrada, a cabine do grua é transferida por meio de um braço telescópico até a parte anterior do veículo e é fixada mecanicamente. Nessa posição, o gruista pode se guiar confortavelmente, mesmo em velocidades elevadas. Graças à cabine regolável, a Liebherr oferece condições de visibilidade ideais.

**Conceito inteligente de cabine para um trabalho ergonômico e seguro**

Para a condução em rodovias, a cabine grade é deslocada por meio de um suporte telescópico em direção à parte frontal do veículo e é fixada mecanicamente. Nessa posição, o motorista tem, mesmo em altas velocidades, uma ótima sensação de condução. A cabine desplazável Liebherr oferece condições de visibilidade ótimas.

**Продуманная концепция кабины для эргономичной и удобной работы**

Если требуется двигаться по дороге, то кабину крана можно переместить на телескопической консоли в переднюю часть шасси и механически ровать там. В этом положении даже на высокой скорости машинист крана уверенно чувствует дорогу. Благодаря перемещаемой кабине компания Liebherr оптимальные условия види-.

# Komfort und Funktionalität/ Conforto e funcionalidade

Conforto e funcionalidade / Comfort e funzionalità
Conforto e funcionalidade / Комфорт и функциональность

## Cabine Moderna de Combate a Doenças

- Vidro de proteção contra raios X, de proteção contra raios X, amplo campo de visão com ótima visibilidade
- Frente e traseira ausentes
- Zusatzheizung de motor sem carga
- Klimaanlage
- Fahrersitz de Luftgefederter com Lenden-wirbelstütze, vielfach verstellbar
- Außenspiegel de alta qualidade e eletricamente versátil

## Cabine moderna do motorista e do guindaste

- Vidros de segurança em toda a volta, janelas escurecidas, linhas de visão amplas com excelente visibilidade em toda a volta
- Janelas frontais e de teto que se abrem
- Sistema de aquecimento adicional independente
- Sistema de ar-condicionado
- Assento do motorista pneumático com apoio lombar, multiplamente ajustável
- Espelhos retrovisores externos aquecidos e com ajuste elétrico

## Cabine de condução e de guindaste moderna

- Vitrage panoramique, vitres teintées, champ de vision optimal grâce à un large vitrage
- Pare-brise avant et lucarne de toit ouvrant
- Chauffage d'appoint indépendant du moteur
- Climatização
- Condutor de suspensão pneumática com apliques lombares, regulável em várias posições
- Reversores de velocidade e reguláveis eletricamente

## Cabine guida e cabine gru moderne

- Vetores de segurança, azzurrati, campo de visão ideal graças à ampla vetratura
- Vetratura anterior e do tetto apribile
- Riscaldamento ausiliar independente do motor
- Climatizador
- Sedile conducente a sospensione pneu matica con supporto lombare, regolabile in più posizioni
- Espelhos retrovisores internos, com indicação de erro e orientáveis eletricamente

## Modernas cabines de condutor e de gruista

- Acristalamiento de seguridad, lunas tintadas, mayor visibilidad gracias a lunas más grandes
- O cristal delantero e de techo podem ser abertos
- Calefação adicional independente do motor
- Ar condicionado
- Suporte de condutor com suspensão pneumática e apoio da região lombar na cabine, regulagem com múltiplas posições
- Retrovisor externo na cabine com calibração e regulagem elétrica

## Современная кабина водителя и кабина крана

- Безопасное остекление со всех сторон, тонированные стекла, большая зона видимости с оптимальным круговым обзором
- И, и потолочное окно может открываться
- Независимое от двигателя дополни-тельное отопление
- Климатическая установка
- Сиденье водителя имееет пневмати-ческую подвеску и опору поясничных, многопозиционное регули- рование
- Наружные зеркала обогреваются, положение их регулируется электрически

**Cabine de guindaste telescópica**

O guindaste telescópico opcional guindaste Krankabine oferece uma excelente visibilidade. A cabine telescópica opcional oferece excelente visibilidade para o controle do guindaste. A cabine leva o motorista do guindaste ao nível dos olhos. O motorista do guindaste fica em uma altura de até 7,8 m. A cabine de elevação 7,8 m. A cabine de elevação faz uma valiosa contribuição para os altos níveis de segurança.

**Cabine de guindaste telescópica**

A cabine telescópica opcional do guindaste. A cabine telescópica opcional oferece excelente visibilidade para o controle do guindaste. A cabine durante as operações do guindaste. Ela leva o motorista do guindaste ao nível dos olhos. O motorista do guindaste fica em uma altura de até 7,8 m. A cabine de elevação 7,8 m. A cabine de elevação faz uma valiosa contribuição para os altos níveis de segurança. contribuição para os altos níveis de

**Cabine do grutier telescópica**

A cabine do grutier telescópica, como opção, oferece uma visibilidade ideal durante os trabalhos com o grue. A altura do campo de visão do grutier pode chegar a 7,8 m. A cabine removível contribui consideravelmente para a segurança sobre o chantier.

**Cabine do gru a sfilo telescópico**

A opção da cabine do gru regolabile in altezza oferece as melhores condições de visibilidade durante o uso do gru, pois porta o gruista a uma altura visual de 7,8 metros, posição que permite operar com maior segurança.

**Cabine da grama com sistema telescópico**

A cabine com sistema telescópico opcionalmente ofrece las mejores condiciones de visibilidad durante el funcionamiento de la grúa. Sitúa al gruista a una altura de visión de hasta 7,8 m. La cabina de eleva- 7,8 м на ... a - важный элемент ... una seguridad elevada.

**Телескопическая кабина крана**

Опциональная функция, теле- disponible скопическая кабина крана обе- мерах condiciones обзора durante el funcionamiento de la grúa. во время работе. Она поднимает машиниста крана на высоту до 7,8 м. Кабина-лифт dor contribuye considerablemente a высокой безопасности.

**Abstenção de kran - rápida, confortável e segura**

Os ajustes são totalmente hidráulicos e acessíveis. A operação é realizada por meio do terminal Bluetooth BTT ou a partir da cabine do bebê.

Os três Scheinwerfer integrados são ideais para o Abstützfeld.

**Suporte do guindaste - rápido, conveniente e seguro**

Os suportes são estendidos de forma totalmente hidráulica. Eles são controlados usando o terminal Bluetooth BTT ou a partir da cabine do guindaste. Quatro luzes integrais proporcionam excelente iluminação da área de suporte.

**A calibração de sua grua - Rápido, confortável e seguro** Os botões de calibração são acionados hidraulicamente. O comando é feito através do terminal BTT Bluetooth ou a partir da cabine do grutier. Quatro projetores integrados iluminam parcialmente a zona de calibração.

**Piazzamento della gru veloce, pratico e sicuro**

Os estabilizadores são estratificáveis de modo totalmente hidráulico. O comando pode ser acessado por meio do terminal Bluetooth BTT ou da cabine do gru.

Os quatro feixes integrados iluminam de maneira ideal a área de estabilização.

**Estabilização da grama: rápida, cômoda e segura**

Os estabilizadores podem ser exterminados de forma totalmente hidráulica. A manobra pode ser realizada com o controle à distância BBT Bluetooth Terminal ou a partir da cabine.

Os quatro farois integrados iluminam perfeitamente o de estabilização.

**Установка крана на опоры - быстро, удобно и безопасно** Опоры выдвигаются при помощи. Управление осу- ществляется через терминал BTT Bluetooth или из кабины. Четыре встроенные фары опти- мально освещают опорную.

# VarioBase® /VarioBase®

## Base de Abstração Variável para maior Segurança e Tragabilidade

Com o VarioBase® , é possível realizar cada uma das operações de controle de incêndio de forma diferente. Em um primeiro momento, o trabalho de controle sobre o último momento de controle da direção do LICCON foi abgesichert. Die Ausfahrlänge und die Stützkraft jeder einzelnen Abstützung wird gemessen und die genau in dieser Situation zulässigen Traglasten aktuell in der Kransteu- erung errechnet.

## Base de apoio variável para maior segurança e maior capacidade de elevação

O VarioBase® permite que cada porta de suporte individual do guindaste seja estendida em comprimentos variáveis. Ao mesmo tempo, o trabalho do guindaste é protegido pelo limitador de momento de carga controlado pelo LICCON. O comprimento da extensão e a força de suporte de cada estabilizador são medidos e as capacidades máximas de carga para exatamente essa situação são calculadas pelo controlador do guindaste.

## Uma base de cálculo variável para maior segurança e capacidade

Graças ao VarioBase® , cada ponto de calibração do grue pode ser implantado individualmente. A utilização do tubo é simultaneamente protegida pelo controlador de estado de carga do comando LICCON. A duração da partida e a força de calibração de cada estabilizador são medidas e as capacidades de carga precisamente autorizadas nessa situação são calculadas no comando do controlador de carga.

## Base de estabilização variável para maior segurança e portabilidade

Com o VarioBase® , cada um dos estabilizadores pode ser estratado de modo independente. Contemporaneamente, a segurança do grupo é garantida pelo limitador de carga do comando LICCON, que calcula, em qualquer situação de sinergia, a amplitude da tensão e a pressão de qualquer estabilizador e, portanto, a portabilidade possível.

## Base de apoio variável para maior segurança e capacidade de carga

Com o VarioBase® , é possível estender cada um dos estabilizadores da grama até a ancoragem necessária. Ao mesmo tempo, mediante a limitação do momento de carga, protege-se o trabalho da garra com o sistema de controle LICCON. Mede-se a longitude de extensão e a força de apoyo de cada estabilizador e, piloto da gruta, calculam-se as capacidades de carga permitidas em cada momento e em uma situação exata.

## Вариативная опорная база для большей безопасности и грузоподъёмности

С помощью VarioBase® можно выдви- нуть любую отдельную опору крана на произвольную длину. При этом система управления LICCON, ограничитель гру- момента, обеспечивает безопас- работу крана. Длина выдвижения и опорное усилие измеряются на каждой отдельной опоре, после чего система управления крана точно рассчитывает допустимую грузоподъёмность именно в этом конкретном положении.

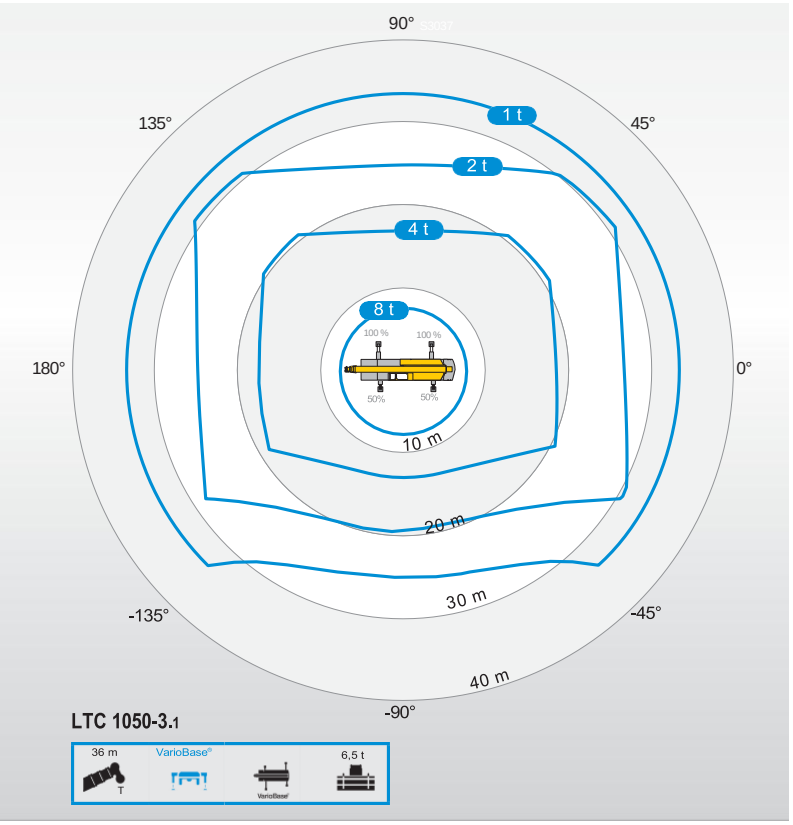


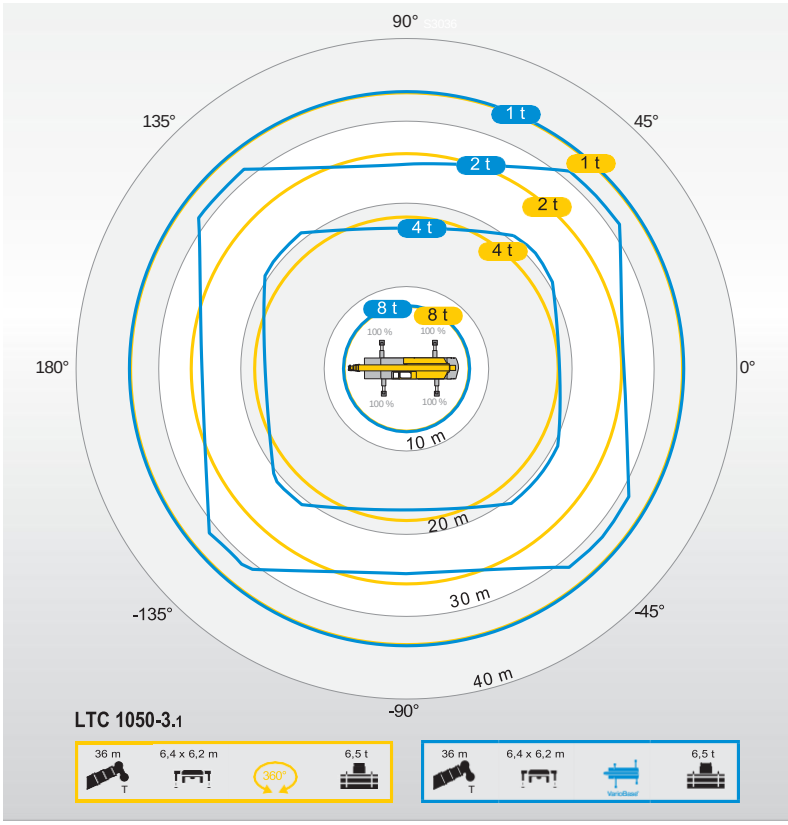


Höhere Sicherheit in beengten Arbeitsbereichen Maior segurança em condições de trabalho restritas Plus de sécurité dans les zones de travail étroites Maggiore sicurezza in spazi ristretti
Maior segurança em áreas de trabalho com espaço limitado Повышенная безопасность в стесненных рабочих условиях

Maior capacidade de elevação e maior faixa de trabalho Maior capacidade de elevação e maior faixa de trabalho
Uma capacidade mais importante e uma zona de trabalho mais ampla Maior portabilidade e faixa de utilização mais ampla
Maior capacidade de carga e maior zona de trabalho
Повышенная грузоподъёмность и расширенная рабочая область

**Alta segurança**

Os travas de segurança devem ser individuais e adequados à situação em questão. Portanto, é possível realizar um trabalho simples com uma abordagem prática e confiável.

**Maior segurança**

As capacidades máximas de elevação são calculadas individualmente e com precisão para cada situação. Isso garante uma prática de trabalho segura com qualquer base de suporte escolhida.

**Segurança acumulada**

As taxas autorizadas são calculadas individualmente e de acordo com a situação atual. As operações são, portanto, seguras com cada base de cálculo escolhida.

**Maior segurança**

As portas amassadas são calculadas de forma única e precisa com base na situação. Dessa forma, é possível trabalhar de forma segura com qualquer base de estabilização predefinida.

**Maior segurança**

As capacidades de carga permitidas são calculadas de forma individualizada e exata para cada situação respectiva. Assim, é possível realizar um trabalho seguro com qualquer base de apoio em função da prática.

**Повышенная безопасность**

Допустимая грузоподъёмность индивидуально и рассчитывается для каждой ситуации. За счет этого обеспечивается безопасная работа с любой опорной базой, удовлетворяющей практическим.

# Optimierte Dimensionen /
# Dimensões otimizadas

Dimensões otimizadas / Dimensioni ottimizzate
Dimensões otimizadas / Оптимизированные параметры

### Gerenciável, compacto e funcional - Citykran com muito espaço

O LTC 1050-3.1 se destaca por suas dimensões extremamente compactas. Para ainda mais, é necessário que o Stau- kasten anterior seja abgebaut. Diversos suportes de armazenamento e de abas gerenciáveis possibilitam o transporte de objetos, como luvas e luvas de borracha.

### Espaçoso, compacto e funcional - guindaste urbano com muito espaço

O LTC 1050-3.1 apresenta dimensões extremamente pequenas. A caixa de armazenamento frontal pode ser removida para torná-lo ainda menor. Uma série de compartimentos de armazenamento pode ser usada para acessórios, como equipamentos de fixação e madeiras de suporte.

### Espaçoso, compacto, funcional - o grue é ao mesmo tempo citadino e espaçoso

O LTC 1050-3.1 se distingue por suas dimensões extremamente compactas. A desmontagem do compartimento de montagem situado na parte dianteira permite reduzir ainda mais o volume da máquina. Diversos compartimentos permitem que os acessórios, os elásticos e outros materiais de calagem sejam colocados sob a mesa.

### Espaçoso, compacto e funcional: guindaste urbano com muito espaço

O LTC 1050-3.1 é caracterizado por dimensões extremamente compatíveis. Para aumentar ainda mais a velocidade, é possível diminuir a distância entre os porta-objetos anteriores. Diversos compartimentos espaçosos para apoiar e acoplar objetos com a finalidade de armazenar acessórios, como equipamentos e pernas.

### Amplo, compacto e funcional - Citykran com muito espaço

O LTC 1050-3.1 é caracterizado por suas dimensões extremamente compactas. Para continuar reduzindo essas dimensões, é possível desacoplar a caixa de cabos delantera. Numerosas e amplas caixas de cabos e porta-objetos possibilitam o armazenamento de acessórios, como medidores de eslin- gado e calces.

### Просторный, компактный, функциональный - городской кран с большой рабочей зоной

Кран LTC 1050-3.1 отличается особо компактными размерами. Чтобы еще уменьшить их, можно снять передний ящик для инструмента. Многочислен- ные вместительные отсеки и ящики для хранения позволяют размещать при- надлежности, например строповочные средства и подкладные брусья.

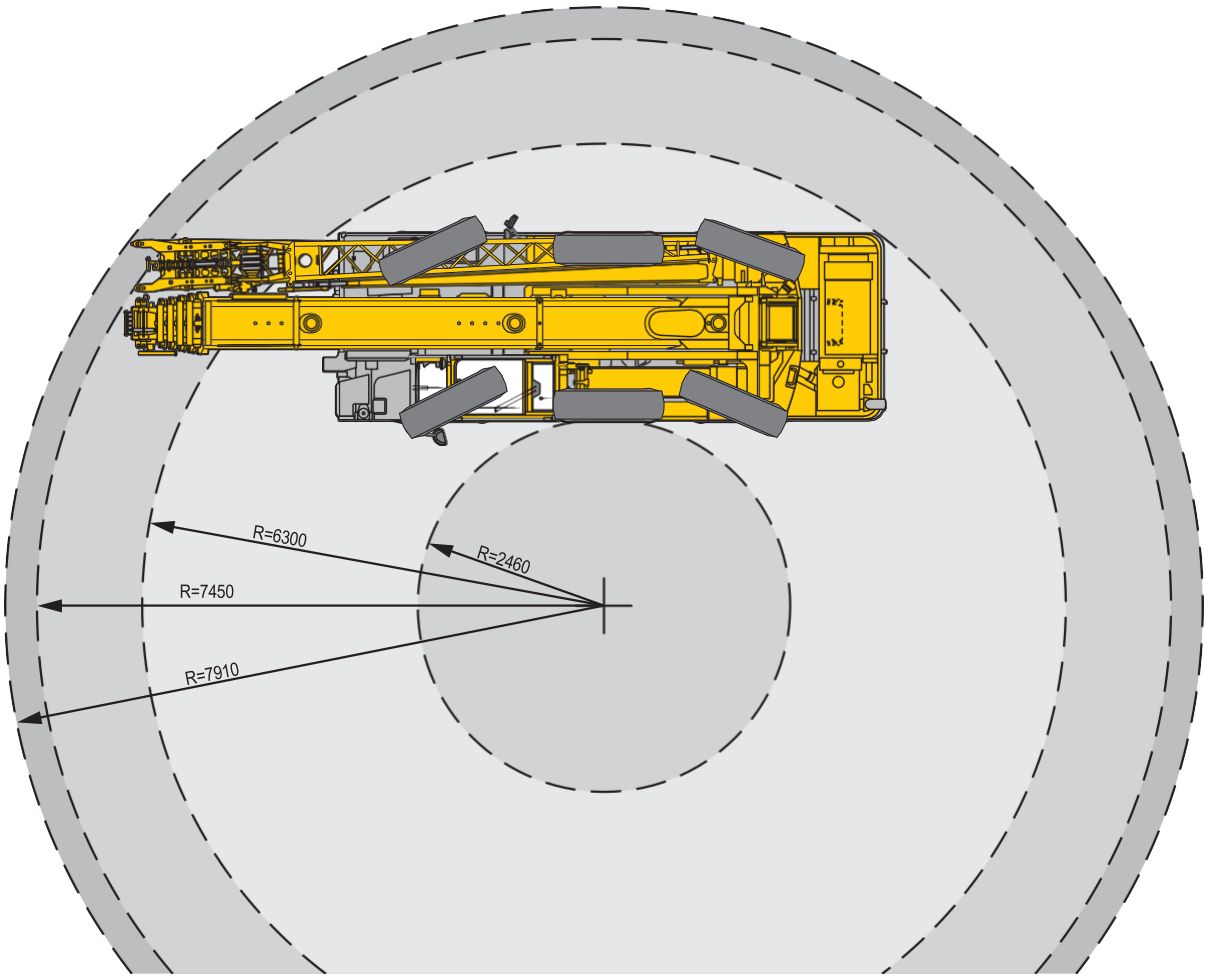


**Design compacto**

O Wenderadius sobre o Teleskopausleger com Bereifung 385 / 95 R25 (14,00) é de apenas 7,5 m. Em caso de vertigens muito grandes, o Ausleger pode ser empurrado para , de modo que o Wenderadius do Fahrgestells maior. A distância do porta-malas é de 8,9 m e pode reduzida para 7,7 m com o uso dos Staukastens anteriores.

**Design compacto**

O raio do círculo de giro sobre a lança telescópica com pneus 385/95 R25 (14.00) é de apenas 7,5 m. Em áreas particularmente restritas, a lança pode ser levantada para cima para que o círculo de giro do chassi seja aproveitado. O comprimento do chassi é de 8,9 m e pode ser reduzido para 7,7 m com a remoção da caixa de armazenamento frontal.

**Estrutura compacta**

O raio de travamento do chassi telescópico com pneumáticos 385 / 95 R25 (14.00) é de 7,5 m. Em chassis particularmente exigentes, o chassi pode ser relevado para adaptar o raio de travamento do chassi portante. O comprimento do chassi do portão é de 8,9 m e pode ser reduzido para 7,7 m se for mantido o revestimento de suporte na frente.

**Estrutura compacta**

O raggio di sterzata con braccio telescopico e pneumatici 385 / 95 R25 (14.00) è pari a 7,5
m. Em espaços particularmente irregulares, o suporte pode ser rebatido na parte superior para proteger a faixa de esterçamento do carro. O comprimento do carro é de 8,9 m e pode ser reduzido para 7,7 m, contornando os porta-objetos dianteiros.

**Construção compacta**

O rádio de giro por cima da pluma telescópica com neumáticos 385 / 95 R25 (14.00) é de apenas 7,5 m. Em caso de condições especialmente angulosas, a pluma pode se equilibrar para a frente, de modo que o rádio de giro do chassi seja determinante. A longitude do chassi é de 8,9 m e pode ser reduzida para 7,7 m, sem planejar o compartimento de cabos do chassi.

**Компактная конструкция**

С шинами 385/95 R25 (14.00) радиус пово- рота по телескопической стреле составляет всего 7,5 м. В особо стеснённых условиях стрелу можно поднять, и тогда только шасси будет определять радиус поворота. Длина шасси равна 8,9 м; если снять передний ящик для инструмента, то она может быть уменьшена до 7,7.

# Optimierte Dimensionen /
# Dimensões otimizadas

Dimensões otimizadas / Dimensioni ottimizzate
Dimensões otimizadas / Оптимизированные параметры

**All-in-Kran**

O LTC 1050-3.1 conduz o indispensável ajuste no Kran. Com um lastro de 12 t, ele está equipado com um lastro de base de 6,5 t e um Klappspitze. Os suportes gerenciáveis oferecem espaço para uma operação zusätzliche.

**Tudo em um só lugar**

O LTC 1050-3.1 viaja carregando consigo o equipamento eletrônico necessário. Com um carro por asse de 12 t, ele se move com a base de 6,5 toneladas e com o falcone. Os espaços dos painéis porta-objetos oferecem um amplo espaço para a atrição suplementar.

**Guindaste all-in**

O LTC 1050-3.1 carrega todo o equipamento necessário no guindaste. Com uma carga por eixo de 12 t, ele pode ser conduzido com o lastro básico de 6,5 t e o jib dobrável. Os compartimentos de armazenamento espaçosos oferecem espaço para equipamentos adicionais.

**Grúa All-in**

A gruta LTC 1050-3.1 leva consigo o equipamento necessário. Com uma carga por eje de 12 t, esta gruta se desplaca com a placa base de 6,5 toneladas e plumín lateral. As caixas de cabos amplas oferecem espaço para equipamentos adicionais.

**Grue em um só lugar**

O LTC 1050-3.1 se destaca com integridade de seu equipamento. Com um contêiner total de 6,5 toneladas e sua fléchette pliante, o grupo respeita a carga de 12 t por seção. Os compartimentos de alcance são espaçosos e oferecem espaço suficiente para equipamentos adicionais.

**Все на кране**

Кран LTC 1050-3.1 всю необходимую оснастку везет с собой. Нагрузка на ось в 12 т вклю- чает в себя кран с откидным удлинителем и противовесом 6,5 т. Вместительные отсеки обеспечивает места для хранения дополнительной.

**Trabalho de montagem em um terreno acidentado**

Na Doppelklappspitze de 7,5 m a 13 m de comprimento está integrada uma Montagespitze de 1,5 m de comprimento. Com o Montagespitze, o LTC 1050-3.1 é especialmente adequado para trabalhos em montagens em áreas de grande altura e em ambientes silenciosos.

**Trabalho de montagem em áreas muito restritas**

O jib dobrável duplo de 7,5 m a 13 m inclui um jib de montagem de 1,5 m. O jib de montagem torna o LTC 1050-3.1 ideal para trabalhos de montagem em áreas muito restritas e em edifícios industriais baixos.

**Trabalhos de montagem em chassis exigentes**

A fléchette pliante dupla de 7,5 m a 13 m de comprimento inclui uma fléchette de montagem de 1,5 m. Equipado com a fléchette de montagem, o LTC 1050-3.1 é ideal para operações de montagem em espaços confinados e em corredores de baixa altura.

**Trabalhos de montagem em espaços mínimos**

No falcone doppio de 7,5 a 13 m, está integrado um falconcino da montaggi de 1,5 m. O falconcino da montaggio torna o LTC 1050-3.1 particularmente adequado para trabalhos de montagem em espaços angustiantes e em capelas com soffitti bassi.

**Trabalhos de montagem no espaço mais reduzido**

No plumín lateral duplo de 7,5 m a 13 m de comprimento está integrado um plumín de montaje de 1,5 m de comprimento. Com o plumín de montaje, o LTC 1050-3.1 é especialmente adequado para trabalhos de montaje em espaços angulosos e em naves baixas.

**Монтажные работы в самом тесном пространстве**

В двухсекционный откидной удлинитель длиной 7,5-13 м встроен монтажный удлинитель длиной 1,5 м. С монтажным удлини- телем кран LTC 1050-3.1 особенно хорошо подходит для проведения монтажных работ самом тесном пространстве и в невысоких цехах.

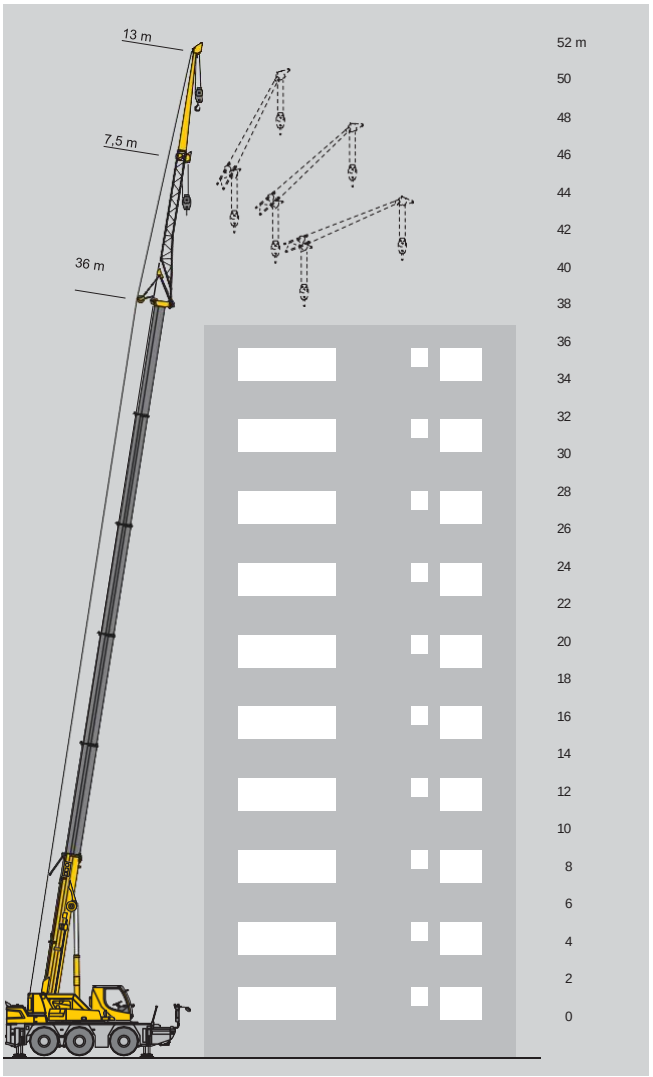


Montagespitze mit Rollensatz Jib de montagem com conjunto de roldanas Fléchette de montagem com jogo de bolsas Falconcino da montaggi con set di pulegge Plumín de montaje con juego de poleas Монтажный удлинитель с системой блоков

Montagespitze mit Hakentraverse Lança de montagem com barra transversal de gancho Fléchette de montage crochet de manutenção Falconcino da montaggi con gancio speciale Plumín de montaje con traviesa de gancho Монтажный удлинитель с крюковой траверсой

Bloco de gancho compacto com 3 rolos Kompakthakenflasche 3 feixes Moufle à crochet à 3 poulies Bozzello compatto a 3 pulegge Pasteca de 3 polos compacta com gancho duplo 3-блочная компактная крюковая подвеска

# Peso/peso

Peso / Peso
Pesos / Нагрузки

## Hakenflasche/Hook block/Moufles à crochet/ Bozzello/ Pastecas/ Крюковые подвески

| **Traglast** / Load t Forces de levage / Portata t Capacidade de carga / Грузоподъемность, T | Rolos / Número de roldanas **Poulies / Pulegge** Poleas / Канатных блоков | **Stränge** / No. of lines Brins / Tratti portanti Reenvíos / Запасовка | **Gewicht** / Peso kg **Poids / Peso kg** Peso / Собст. вес, кг |
|---|---|---|---|
| 50 | 5 | 10 | 400 |
| 32,3 | 3 | 7 | 280 |
| 14,2 | 1 | 3 | 195 |
| 4,8 | - | 1 | 75 |

# Geschwindigkeiten/Working speeds

Vitesses / Velocità
Velocidades / Скорости

## Kranfahrgestell/Crane carrier/Châssis porteur/ Autotelaio/ Chasis/ Шасси

| | km/h min. мин. | km/h макс. | % | |
|---|---|---|---|---|
| 385/95 R 25 (14,00 R 25) | 1,95 | 80 | 41 | 6 / R2 |
| 445/95 R 25 (16,00 R 25)<br>525/80 R 25 (20,5 R 25) | 2,12 | 85 | 37 | |

Theoretisches Steigvermögen / Theorical gradeability / Aptitude théorique en pente / Inclinación teórica / Capacidad de traslación teórica en pendiente / теоретическая способность подъема

## Kranoberwagen/Crane superstructure/Partie tournante/ Torretta/ Superestructura/ Поворотная часть

| **Antriebe** / Drive Mécanismes / Meccanismi Accionamiento / Приводы | **stufenlos** / infinitely variable en **continu / continuo** regulável sem escalonamento / бесступенчато | **Seil ø / Seillänge** / Rope diameter / length Diamètre / Longueur du câble / Diametro / lunghezza fune Diâmetro / comprimento do cabo / tamanho do cabo | **Máx. Seilzug** / Max. single line pull Effort au brin maxi. / Mass. tiro diretto fune Tiro máx. en cable / Макс. тяговое усилие |
|---|---|---|---|
| 1 | m/min para uma linha única<br>0 - 111 m/min au brin simple / per tiro diretto / a tiro directo при однократной запасовке | 15 mm / 185 m | 48 kN |
| 2 | m/min para uma linha única<br>0 - 111 m/min au brin simple / per tiro diretto / a tiro directo при однократной запасовке | 15 mm / 185 m | 48 kN |
| 360° | 0 - 1,9 $min^{-1}$<br>об/мин | | |
| | ca. 65 s bis 83° Auslegerstellung / aprox. 65 segundos para alcançar o ângulo da lança de 83° env. 65 s jusqu'à 83° / circa 65 secondi fino ad un'angolazione del braccio di 83° aprox. 65 segundos hasta 83° de inclinação de pluma /. 65. до выставления стрелы на 83° | | |
| | ca. 280 s für Auslegerlänge 8,2 m - 36 m / aprox. 280 segundos para extensão da lança de 8,2 m - 36 m env. 280 s pour passer de 8,2 m - 36 m / circa 280 secondi per passare dalla lunghezza del braccio di 8,2 m - 36 m aprox. 280 segundos para telescopar la pluma de 8,2 m - 36 m /. 280. до выдвижения от 8,2 м до 36 м | | |

# Peso/peso

Peso / Peso
Pesos / Нагрузки

## Achse/ Axle/Essieu/ Asse/ Eje/ Мосты

| Achse / Axle Essieu / Asse Eje / Мосты | 1 | 2 | 3 | Gesamtgewicht / Total weight t Poids total / Peso totale t Peso total / Общий вес, т | | K |
|---|---|---|---|---|---|---|
| t | 12 | 12 | 12 | 36 | 6,5 | 13 m |

# Sonderballast für 11 t Achslast

## Lastro especial para carga por eixo de 11 t

Lest spécial pour charge d'essieu de 11 t / Zavorra speciale per carico asse 11 t Contrapeso especial para 11 t de peso por eje
Специальный балласт для нагрузки на ось 11 т

**Opção**

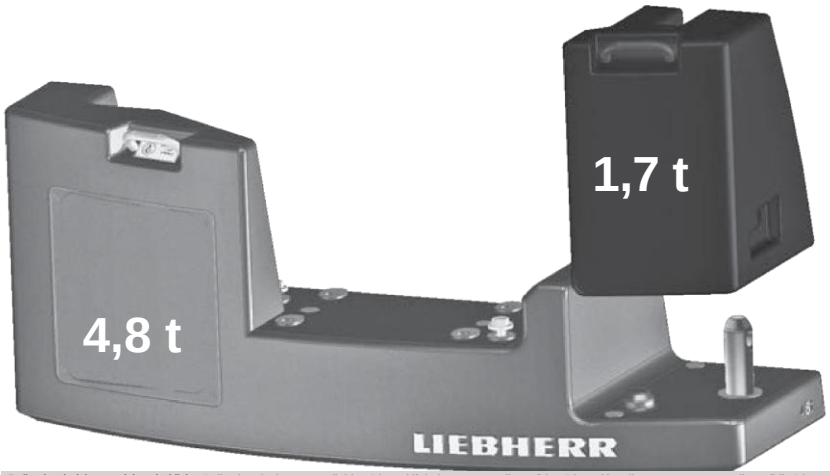


Grundballast - Contrapeso básico
Contrepoids de base de - Zavorra base
Contrapeso base - Основной противовес 4,8 t

Zusatzballast - Contrapeso adicional Contrepoids additionnel - Zavorra addizionale Contrapeso adicional
Дополнительный противовес 1,7 t

**Total - Total - Total**
**Total - Total - Всего 6,5 t**

Ballastiereinrichtung nicht erhältlich - Ballasting device not available - Dispositif de lestage non disponible - Dispositivo di zavorramento non disponibile Dispositivo para montaje de contrapeso no disponible - Приспособление для балластирования не поставляется

## Achse/ Axle/Essieu/ Asse/ Eje/ Мосты

| Achse / Axle Essieu / Asse Eje / Мосты | 1 | 2 | 3 | Gesamtgewicht / Total weight t Poids total / Peso totale t Peso total / Общий вес, т | | K |
|---|---|---|---|---|---|---|
| t | 11 | 11 | 11 | 33 | 4,8 * | - |

Opção - opcional - en opção - opcional - opcional - по заказу

# Auslegersysteme / Combinações de lança/jib

Configurações de flèche / Sistema braccio
Sistemas de pluma / Стреловые системы

**T** Teleskopausleger / Telescopic boom / Flèche télescopique / Braccio telescopico / Pluma telescópica / Телескопическая стрела

**K** Mechanische Klappspitze / Mechanical swing away jib / Fléchette pliante mécanique / Falcone meccanico Plumín lateral mécanico / Механический удлинитель

**HK** Mechanisch verstellbare Montagespitze / Mechanically adjustable assembly jib / Fléchette de montage réglable mécaniquement Falconcino da montaggi orientabile meccanicamente / Plumín de montaje regulable mecánicamente / Монтажный удлинитель стрелы

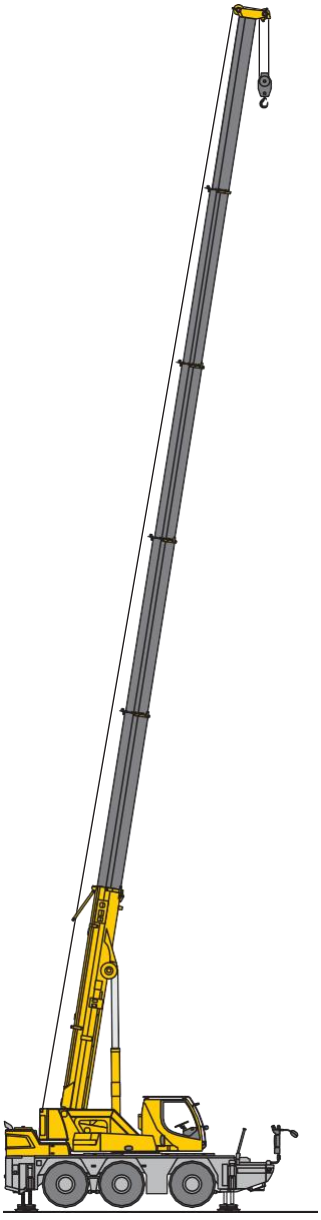

**T**

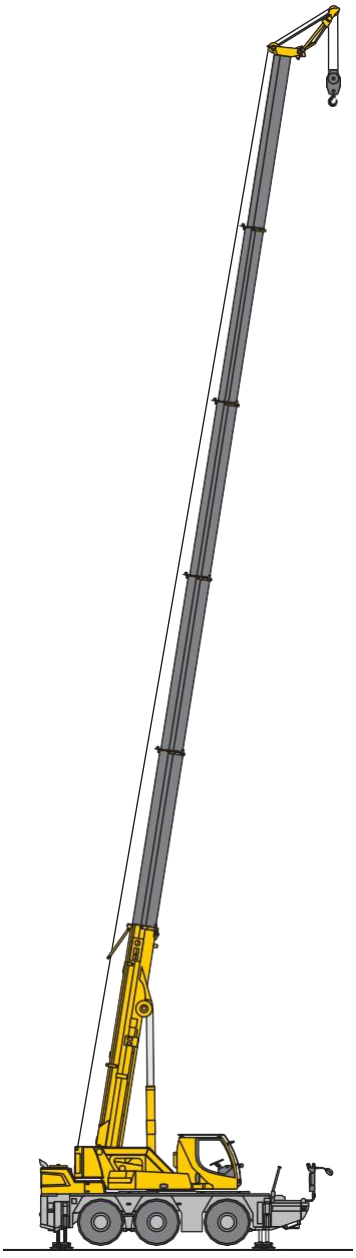

**THK**

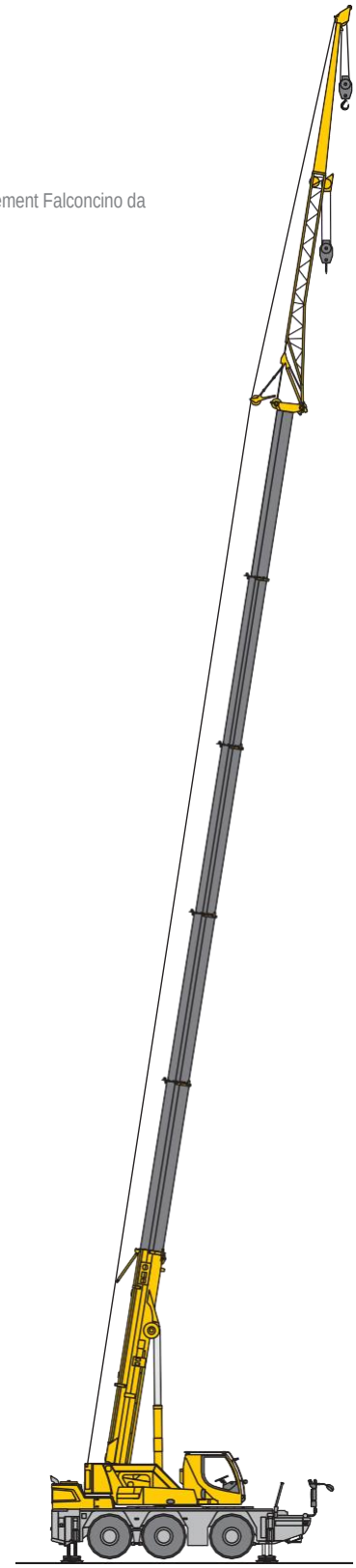

**TK**

S3194

**23 - 35** **41 - 43** **44 - 48**

# Traglasten / Capacidades de elevação



Forças de elevação / Portate

| | 8,2 m | 11 m | 13,8 m | 16,5 m | 19,3 m | 22,1 m | 24,9 m | 27,7 m | 30,4 m | 33,2 m | 36 m | |
|---|---|---|---|---|---|---|---|---|---|---|---|---|
| 3 | 44,4 | 42,9 | 40 | 33,5 | 30 | 25,5 | 20,4 | | | | | 3 |
| 3,5 | 40,5 | 40,3 | 38,7 | 33,8 | 29,5 | 25,2 | 19,9 | | | | | 3,5 |
| 4 | 36,9 | 36,6 | 36 | 33,6 | 29,1 | 24,9 | 19,6 | 15,8 | | | | 4 |
| 4,5 | 33,1 | 33,4 | 32,8 | 31,6 | 28,7 | 24,4 | 19,6 | 15,7 | 13 | | | 4,5 |
| 5 | 29,5 | 29,9 | 29,6 | 28,9 | 27,8 | 24 | 19,3 | 15,7 | 13 | 10,6 | | 5 |
| 6 | | 24,2 | 24,3 | 24,3 | 23,6 | 22,7 | 18,6 | 15,2 | 12,9 | 10,5 | 8,2 | 6 |
| 7 | | 19,7 | 19,9 | 19,9 | 19,6 | 18,5 | 17,4 | 14,5 | 12,5 | 10,3 | 8,1 | 7 |
| 8 | | 16 | 16,3 | 16,7 | 16,3 | 15,4 | 14,6 | 13,6 | 11,9 | 9,9 | 8 | 8 |
| 9 | | | 13,6 | 13,7 | 13,6 | 13,1 | 12,5 | 12,3 | 11,2 | 9,5 | 7,8 | 9 |
| 10 | | | 11,4 | 11,5 | 11,4 | 11,2 | 11,3 | 10,7 | 10,2 | 9 | 7,6 | 10 |
| 11 | | | 9,8 | 9,9 | 9,8 | 10 | 9,9 | 9,4 | 9 | 8,6 | 7,3 | 11 |
| 12 | | | | 8,6 | 8,6 | 8,7 | 8,6 | 8,3 | 8,2 | 7,9 | 7,1 | 12 |
| 13 | | | | 7,6 | 7,8 | 7,7 | 7,5 | 7,6 | 7,4 | 7,1 | 6,8 | 13 |
| 14 | | | | 6,8 | 7 | 6,9 | 6,8 | 6,8 | 6,6 | 6,6 | 6,4 | 14 |
| 15 | | | | | 6,3 | 6,1 | 6,2 | 6,1 | 6,1 | 6,1 | 5,8 | 15 |
| 16 | | | | | 5,6 | 5,6 | 5,6 | 5,6 | 5,5 | 5,5 | 5,3 | 16 |
| 17 | | | | | | 5,2 | 5,1 | 5,1 | 5 | 4,9 | 4,7 | 17 |
| 18 | | | | | | 4,8 | 4,7 | 4,7 | 4,5 | 4,4 | 4,2 | 18 |
| 19 | | | | | | 4,4 | 4,3 | 4,3 | 4,2 | 4,1 | 3,9 | 19 |
| 20 | | | | | | | 3,9 | 3,9 | 3,8 | 3,7 | 3,5 | 20 |
| 21 | | | | | | | 3,6 | 3,6 | 3,5 | 3,4 | 3,2 | 21 |
| 22 | | | | | | | 3,4 | 3,3 | 3,2 | 3,1 | 2,9 | 22 |
| 23 | | | | | | | | 3,1 | 3 | 2,9 | 2,7 | 23 |
| 24 | | | | | | | | 2,9 | 2,7 | 2,7 | 2,5 | 24 |
| 25 | | | | | | | | 2,7 | 2,5 | 2,5 | 2,3 | 25 |
| 26 | | | | | | | | | 2,3 | 2,3 | 2,1 | 26 |
| 27 | | | | | | | | | 2,2 | 2,1 | 1,9 | 27 |
| 28 | | | | | | | | | 2 | 1,9 | 1,7 | 28 |
| 29 | | | | | | | | | | 1,8 | 1,6 | 29 |
| 30 | | | | | | | | | | 1,6 | 1,5 | 30 |
| 31 | | | | | | | | | | | 1,3 | 31 |
| 32 | | | | | | | | | | | 1,2 | 32 |
| 33 | | | | | | | | | | | 1,1 | 33 |

t_260_001_00021_00_000

# Traglasten / Capacidades de elevação



Forças de elevação / Portate

| | 8,2 m | | 11 m | 13,8 m | 16,5 m | 19,3 m | 22,1 m | 24,9 m | 27,7 m | 30,4 m | 33,2 m | 36 m | |
|---|---|---|---|---|---|---|---|---|---|---|---|---|---|
| | * | | | | | | | | | | | | |
| 3 | 50 | 45 | 42,9 | 40 | 33,5 | 30 | 25,5 | 20,4 | | | | | 3 |
| 3,5 | 43,4 | 41,3 | 41 | 38,7 | 33,8 | 29,5 | 25,2 | 19,9 | | | | | 3,5 |
| 4 | 38 | 37,3 | 37 | 36 | 33,6 | 29,1 | 24,9 | 19,6 | 15,8 | | | | 4 |
| 4,5 | 33,7 | 33,6 | 33,8 | 32,8 | 31,6 | 28,7 | 24,4 | 19,6 | 15,7 | 13 | | | 4,5 |
| 5 | 30,1 | 30 | 30,3 | 29,9 | 28,9 | 27,8 | 24 | 19,3 | 15,7 | 13 | 10,6 | | 5 |
| 6 | | | 24,9 | 24,8 | 25 | 23,6 | 22,7 | 18,6 | 15,2 | 12,9 | 10,5 | 8,2 | 6 |
| 7 | | | 20,4 | 20,7 | 20,1 | 19,6 | 18,5 | 17,4 | 14,5 | 12,5 | 10,3 | 8,1 | 7 |
| 8 | | | 16 | 16,3 | 16,7 | 16,3 | 15,4 | 14,6 | 13,6 | 11,9 | 9,9 | 8 | 8 |
| 9 | | | | 13,6 | 13,7 | 13,6 | 13,1 | 12,5 | 12,3 | 11,2 | 9,5 | 7,8 | 9 |
| 10 | | | | 11,4 | 11,5 | 11,4 | 11,2 | 11,3 | 10,7 | 10,2 | 9 | 7,6 | 10 |
| 11 | | | | 9,8 | 9,9 | 9,8 | 10 | 9,9 | 9,4 | 9 | 8,6 | 7,3 | 11 |
| 12 | | | | | 8,6 | 8,6 | 8,7 | 8,6 | 8,3 | 8,2 | 8 | 7,1 | 12 |
| 13 | | | | | 7,6 | 7,8 | 7,7 | 7,5 | 7,6 | 7,5 | 7,1 | 6,8 | 13 |
| 14 | | | | | 6,8 | 7 | 6,9 | 6,8 | 6,8 | 6,6 | 6,6 | 6,4 | 14 |
| 15 | | | | | | 6,3 | 6,1 | 6,3 | 6,1 | 6,1 | 6,1 | 5,9 | 15 |
| 16 | | | | | | 5,7 | 5,6 | 5,7 | 5,6 | 5,5 | 5,5 | 5,3 | 16 |
| 17 | | | | | | | 5,2 | 5,1 | 5,2 | 5 | 5 | 4,8 | 17 |
| 18 | | | | | | | 4,8 | 4,7 | 4,7 | 4,6 | 4,5 | 4,3 | 18 |
| 19 | | | | | | | 4,4 | 4,3 | 4,3 | 4,2 | 4,1 | 3,9 | 19 |
| 20 | | | | | | | | 4 | 4 | 3,8 | 3,8 | 3,6 | 20 |
| 21 | | | | | | | | 3,7 | 3,7 | 3,5 | 3,5 | 3,3 | 21 |
| 22 | | | | | | | | 3,4 | 3,4 | 3,3 | 3,2 | 3 | 22 |
| 23 | | | | | | | | | 3,1 | 3 | 2,9 | 2,8 | 23 |
| 24 | | | | | | | | | 2,9 | 2,8 | 2,7 | 2,5 | 24 |
| 25 | | | | | | | | | 2,7 | 2,6 | 2,5 | 2,3 | 25 |
| 26 | | | | | | | | | | 2,4 | 2,3 | 2,1 | 26 |
| 27 | | | | | | | | | | 2,2 | 2,1 | 2 | 27 |
| 28 | | | | | | | | | | 2,1 | 2 | 1,8 | 28 |
| 29 | | | | | | | | | | | 1,8 | 1,6 | 29 |
| 30 | | | | | | | | | | | 1,7 | 1,5 | 30 |
| 31 | | | | | | | | | | | | 1,4 | 31 |
| 32 | | | | | | | | | | | | 1,3 | 32 |
| 33 | | | | | | | | | | | | 1,1 | 33 |

* 180°= nach vorne - over front - en avant - sulla parte anteriore - hacia delante - стрела повернута вперед

t_260_001_00007_00_000 / 00001_00_000

# Traglasten / Capacidades de elevação

Forças de elevação / Portate

| | 8,2 m | 11 m | 13,8 m | 16,5 m | 19,3 m | 22,1 m | 24,9 m | 27,7 m | 30,4 m | 33,2 m | 36 m | |
|---|---|---|---|---|---|---|---|---|---|---|---|---|
| 3<br>3,5 | 45<br>41,3 | 42,9<br>41 | 40<br>38,7 | 33,5<br>33,8 | 30<br>29,5 | 25,5<br>25,2 | 20,4<br>19,9 | | | | | 3<br>3,5 |
| 4<br>4,5 | 37,3<br>33,6 | 37<br>33,8 | 36<br>32,8 | 33,6<br>31,6 | 29,1<br>28,7 | 24,9<br>24,4 | 19,6<br>19,6 | 15,8<br>15,7 | <br>13 | | | 4<br>4,5 |
| 5<br>6 | 30 | 30,3<br>24,9 | 29,9<br>24,8 | 28,9<br>25 | 27,8<br>24,7 | 24<br>22,9 | 19,3<br>18,6 | 15,7<br>15,2 | 13<br>12,9 | 10,6<br>10,5 | <br>8,2 | 5<br>6 |
| 7<br>8 | | 20,9<br>17,9 | 21,1<br>18,1 | 21,1<br>18 | 20,9<br>18,3 | 21<br>18,1 | 17,7<br>16,5 | 14,5<br>13,7 | 12,5<br>11,9 | 10,3<br>9,9 | 8,1<br>8 | 7<br>8 |
| 9<br>10 | | | 15,8<br>13,3 | 15,7<br>13,5 | 16,1<br>13,4 | 15,4<br>13,1 | 14,5<br>12,4 | 12,9<br>11,9 | 11,2<br>10,6 | 9,5<br>9 | 7,8<br>7,6 | 9<br>10 |
| 11<br>12 | | | 11,3 | 11,4<br>9,8 | 11,3<br>9,7 | 11,1<br>9,6 | 10,8<br>9,8 | 10,8<br>9,5 | 9,9<br>9,1 | 8,6<br>8,2 | 7,3<br>7,1 | 11<br>12 |
| 13<br>14 | | | | 8,6<br>7,6 | 8,5<br>7,6 | 8,8<br>7,8 | 8,6<br>7,6 | 8,4<br>7,4 | 8,1<br>7,4 | 7,8<br>7,2 | 6,8<br>6,5 | 13<br>14 |
| 15<br>16 | | | | | 7<br>6,3 | 6,9<br>6,2 | 6,7<br>6,2 | 6,8<br>6,2 | 6,7<br>6 | 6,5<br>6 | 6,3<br>5,9 | 15<br>16 |
| 17<br>18 | | | | | | 5,6<br>5,1 | 5,7<br>5,2 | 5,6<br>5,1 | 5,6<br>5,1 | 5,6<br>5,1 | 5,4<br>4,9 | 17<br>18 |
| 19<br>20 | | | | | | 4,7 | 4,8<br>4,4 | 4,8<br>4,4 | 4,7<br>4,3 | 4,6<br>4,2 | 4,4<br>4 | 19<br>20 |
| 21<br>22 | | | | | | | 4,1<br>3,8 | 4,1<br>3,8 | 3,9<br>3,6 | 3,9<br>3,6 | 3,7<br>3,4 | 21<br>22 |
| 23<br>24 | | | | | | | | 3,5<br>3,2 | 3,4<br>3,1 | 3,3<br>3 | 3,1<br>2,9 | 23<br>24 |
| 25<br>26 | | | | | | | | 3 | 2,9<br>2,7 | 2,8<br>2,6 | 2,6<br>2,4 | 25<br>26 |
| 27<br>28 | | | | | | | | | 2,5<br>2,3 | 2,4<br>2,2 | 2,2<br>2 | 27<br>28 |
| 29<br>30 | | | | | | | | | | 2,1<br>1,9 | 1,9<br>1,7 | 29<br>30 |
| 31<br>32 | | | | | | | | | | | 1,6<br>1,5 | 31<br>32 |
| 33 | | | | | | | | | | | 1,3 | 33 |

t_260_001_00004_00_000

# Traglasten / Capacidades de elevação

Forças de elevação / Portate

| | 8,2 m | 11 m | 13,8 m | 16,5 m | 19,3 m | 22,1 m | 24,9 m | 27,7 m | 30,4 m | 33,2 m | 36 m | |
|---|---|---|---|---|---|---|---|---|---|---|---|---|
| 3<br>3,5 | 38,3<br>34,5 | 38,1<br>34,7 | 37,9<br>34,5 | 33,5<br>32,5 | 30<br>28,9 | 25,5<br>25,2 | 20,4<br>19,9 | | | | | 3<br>3,5 |
| 4<br>4,5 | 30,4<br>26,7 | 30,8<br>26,3 | 29,3<br>24,7 | 26,9<br>23,5 | 25,6<br>22 | 23,6<br>20,4 | 19,6<br>19 | 15,8<br>15,7 | <br>13 | | | 4<br>4,5 |
| 5<br>6 | 22,7 | 22,4<br>16,8 | 21,5<br>16,9 | 20,5<br>16,1 | 19,2<br>15,2 | 17,9<br>14,6 | 17<br>14 | 15,6<br>13,1 | 13<br>12,4 | 10,6<br>10,5 | <br>8,2 | 5<br>6 |
| 7<br>8 | | 12,9<br>10,3 | 13,3<br>10,7 | 13,1<br>10,7 | 12,4<br>10,9 | 12,3<br>10,4 | 11,6<br>10 | 11,2<br>9,6 | 10,7<br>9,3 | 10,1<br>8,7 | 8,1<br>8 | 7<br>8 |
| 9<br>10 | | | 8,8<br>7,4 | 9,2<br>7,8 | 9,1<br>7,8 | 8,9<br>7,9 | 8,8<br>7,6 | 8,4<br>7,5 | 8,1<br>7,1 | 7,8<br>6,8 | 7,3<br>6,4 | 9<br>10 |
| 11<br>12 | | | 6,4 | 6,7<br>5,8 | 6,7<br>5,9 | 6,8<br>6 | 6,8<br>5,9 | 6,6<br>5,9 | 6,3<br>5,6 | 6<br>5,3 | 5,7<br>5 | 11<br>12 |
| 13<br>14 | | | | 5,2<br>4,6 | 5,2<br>4,6 | 5,3<br>4,7 | 5,2<br>4,6 | 5,2<br>4,5 | 5<br>4,4 | 4,8<br>4,3 | 4,4<br>4 | 13<br>14 |
| 15<br>16 | | | | | 4,1<br>3,7 | 4,2<br>3,8 | 4,1<br>3,7 | 4<br>3,6 | 3,9<br>3,5 | 3,8<br>3,4 | 3,6<br>3,2 | 15<br>16 |
| 17<br>18 | | | | | | 3,4<br>3,1 | 3,3<br>3 | 3,3<br>3 | 3,2<br>2,9 | 3,1<br>2,8 | 2,9<br>2,6 | 17<br>18 |
| 19<br>20 | | | | | | 2,8 | 2,8<br>2,5 | 2,7<br>2,5 | 2,6<br>2,4 | 2,5<br>2,3 | 2,3<br>2,1 | 19<br>20 |
| 21<br>22 | | | | | | | 2,3<br>2,1 | 2,3<br>2,1 | 2,1<br>1,9 | 2<br>1,9 | 1,9<br>1,7 | 21<br>22 |
| 23<br>24 | | | | | | | | 1,9<br>1,7 | 1,7<br>1,6 | 1,7<br>1,5 | 1,5<br>1,3 | 23<br>24 |
| 25<br>26 | | | | | | | | 1,6 | 1,4<br>1,3 | 1,3<br>1,2 | 1,2<br>1 | 25<br>26 |
| 27<br>28 | | | | | | | | | 1,1<br>1 | 1,1<br>1 | 0,9 | 27<br>28 |
| 29 | | | | | | | | | | 0,8 | | 29 |

t_260_001_00022_00_000

| | 8,2 m | 11 m | 13,8 m | 16,5 m | 19,3 m | 22,1 m | 24,9 m | 27,7 m | 30,4 m | 33,2 m | 36 m | |
|---|---|---|---|---|---|---|---|---|---|---|---|---|
| 3<br>3,5 | 43,7<br>39,6 | 42,4<br>39,4 | 40<br>38,7 | 33,5<br>33,8 | 30<br>29,5 | 25,5<br>25,2 | 20,4<br>19,9 | | | | | 3<br>3,5 |
| 4<br>4,5 | 36,1<br>32,7 | 35,9<br>33 | 35,6<br>32,8 | 33,6<br>31,6 | 29,1<br>28,7 | 24,9<br>24,4 | 19,6<br>19,6 | 15,8<br>15,7 | <br>13 | | | 4<br>4,5 |
| 5<br>6 | 29,7 | 29,9<br>24,9 | 29,8<br>24,7 | 28,9<br>23,6 | 27,7<br>22,1 | 24<br>20,9 | 19,3<br>18,6 | 15,7<br>15,2 | 13<br>12,9 | 10,6<br>10,5 | <br>8,2 | 5<br>6 |
| 7<br>8 | | 20,4<br>16 | 20,4<br>16,3 | 19,1<br>16,5 | 18,5<br>15,5 | 17,2<br>14,5 | 16,1<br>13,6 | 14,5<br>13 | 12,5<br>11,9 | 10,3<br>9,9 | 8,1<br>8 | 7<br>8 |
| 9<br>10 | | | 13,6<br>11,4 | 13,6<br>11,5 | 13,1<br>11,2 | 12,5<br>10,9 | 12,1<br>10,8 | 11,5<br>10,1 | 10,9<br>9,6 | 9,5<br>9 | 7,8<br>7,6 | 9<br>10 |
| 11<br>12 | | | 9,8 | 9,9<br>8,6 | 9,7<br>8,6 | 10<br>8,7 | 9,5<br>8,3 | 9<br>8 | 8,8<br>7,9 | 8,4<br>7,5 | 7,3<br>7,1 | 11<br>12 |
| 13<br>14 | | | | 7,6<br>6,8 | 7,8<br>7 | 7,7<br>6,8 | 7,4<br>6,7 | 7,4<br>6,6 | 7,1<br>6,5 | 6,9<br>6,5 | 6,7<br>6,1 | 13<br>14 |
| 15<br>16 | | | | | 6,3<br>5,7 | 6,1<br>5,6 | 6,2<br>5,6 | 6<br>5,6 | 6<br>5,5 | 5,8<br>5,3 | 5,6<br>5 | 15<br>16 |
| 17<br>18 | | | | | | 5,2<br>4,8 | 5,1<br>4,7 | 5,1<br>4,6 | 5<br>4,4 | 4,8<br>4,3 | 4,5<br>4 | 17<br>18 |
| 19<br>20 | | | | | | 4,4 | 4,3<br>4 | 4,2<br>3,9 | 4,1<br>3,7 | 3,9<br>3,6 | 3,7<br>3,4 | 19<br>20 |
| 21<br>22 | | | | | | | 3,7<br>3,4 | 3,6<br>3,3 | 3,5<br>3,2 | 3,3<br>3,1 | 3,1<br>2,9 | 21<br>22 |
| 23<br>24 | | | | | | | | 3,1<br>2,9 | 3<br>2,8 | 2,8<br>2,6 | 2,6<br>2,4 | 23<br>24 |
| 25<br>26 | | | | | | | | 2,7 | 2,6<br>2,4 | 2,5<br>2,3 | 2,2<br>2,1 | 25<br>26 |
| 27<br>28 | | | | | | | | | 2,2<br>2,1 | 2,1<br>2 | 1,9<br>1,8 | 27<br>28 |
| 29<br>30 | | | | | | | | | | 1,8<br>1,7 | 1,6<br>1,5 | 29<br>30 |
| 31<br>32 | | | | | | | | | | | 1,4<br>1,3 | 31<br>32 |
| 33 | | | | | | | | | | | 1,1 | 33 |

t_260_001_00002_00_000

# Traglasten / Capacidades de elevação

Forças de elevação / Portate

| | 8,2 m | 11 m | 13,8 m | 16,5 m | 19,3 m | 22,1 m | 24,9 m | 27,7 m | 30,4 m | 33,2 m | 36 m | |
|---|---|---|---|---|---|---|---|---|---|---|---|---|
| 3<br>3,5 | 19,3<br>17,1 | 17,7<br>15,8 | 16,3<br>14,6 | 14,4<br>13,4 | 12,2 | | | | | | | 3<br>3,5 |
| 4<br>4,5 | 14,3<br>12 | 13,9<br>12 | 13<br>11,7 | 12<br>10,9 | 11<br>9,9 | 10,3<br>9,6 | | | | | | 4<br>4,5 |
| 5<br>6 | 10,1 | 10,5<br>8,1 | 10,3<br>8,2 | 10<br>8,2 | 9,4<br>7,9 | 8,9<br>7,6 | 8,1<br>7,2 | 6,6 | 5,9 | | | 5<br>6 |
| 7<br>8 | | 6,3<br>5,1 | 6,6<br>5,4 | 6,8<br>5,6 | 6,5<br>5,5 | 6,4<br>5,4 | 6,1<br>5,2 | 5,8<br>4,9 | 5,5<br>4,6 | 5,2<br>4,4 | 4,1 | 7<br>8 |
| 9<br>10 | | | 4,4<br>3,7 | 4,7<br>3,9 | 4,6<br>3,8 | 4,6<br>4 | 4,4<br>3,8 | 4,2<br>3,7 | 3,9<br>3,4 | 3,7<br>3,2 | 3,4<br>2,9 | 9<br>10 |
| 11<br>12 | | | 3,2 | 3,4<br>2,9 | 3,3<br>2,9 | 3,5<br>3 | 3,3<br>2,9 | 3,2<br>2,8 | 2,9<br>2,5 | 2,8<br>2,4 | 2,5<br>2,1 | 11<br>12 |
| 13<br>14 | | | | 2,6<br>2,3 | 2,5<br>2,2 | 2,6<br>2,3 | 2,5<br>2,2 | 2,4<br>2,1 | 2,2<br>1,9 | 2,1<br>1,8 | 1,8<br>1,5 | 13<br>14 |
| 15<br>16 | | | | | 1,9<br>1,7 | 2<br>1,8 | 1,9<br>1,7 | 1,9<br>1,6 | 1,6<br>1,4 | 1,5<br>1,3 | 1,3<br>1,1 | 15<br>16 |
| 17<br>18 | | | | | | 1,6<br>1,4 | 1,5<br>1,3 | 1,4<br>1,2 | 1,2<br>1 | 1,1<br>0,9 | 0,8 | 17<br>18 |
| 19<br>20 | | | | | | 1,2 | 1,1<br>1 | 1,1<br>0,9 | 0,9 | | | 19<br>20 |
| 21 | | | | | | | 0,8 | 0,8 | | | | 21 |

t_260_001_00023_00_000

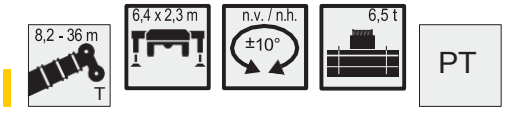


| | 8,2 m | 11 m | 13,8 m | 16,5 m | 19,3 m | 22,1 m | 24,9 m | 27,7 m | 30,4 m | 33,2 m | 36 m | |
|---|---|---|---|---|---|---|---|---|---|---|---|---|
| 3<br>3,5 | 39,2<br>35,3 | 29,2<br>26,5 | 22<br>20,4 | 17,5<br>16,6 | 14,6<br>13,8 | 12,4<br>11,8 | 10,1<br>10,1 | | | | | 3<br>3,5 |
| 4<br>4,5 | 32<br>28,7 | 24,3<br>22,5 | 19<br>17,7 | 15,6<br>14,7 | 13<br>12,4 | 11,2<br>10,7 | 9,6<br>9,2 | 8,4<br>8,1 | 7 | | | 4<br>4,5 |
| 5<br>6 | 25,6 | 20,9<br>18,5 | 16,7<br>14,9 | 13,9<br>12,5 | 11,7<br>10,7 | 10,2<br>9,4 | 8,8<br>8,1 | 7,7<br>7,2 | 6,7<br>6,2 | 5,9<br>5,5 | 4,8 | 5<br>6 |
| 7<br>8 | | 16,1<br>13,1 | 13,5<br>12,4 | 11,5<br>10,4 | 9,8<br>9,1 | 8,6<br>8 | 7,5<br>7 | 6,7<br>6,2 | 5,8<br>5,4 | 5,1<br>4,8 | 4,4<br>4,1 | 7<br>8 |
| 9<br>10 | | | 11,4<br>9,8 | 9,6<br>8,9 | 8,4<br>7,9 | 7,5<br>7 | 6,5<br>6,1 | 5,8<br>5,5 | 5,1<br>4,8 | 4,5<br>4,2 | 3,9<br>3,6 | 9<br>10 |
| 11<br>12 | | | 8,4 | 8,4<br>7,5 | 7,4<br>7 | 6,6<br>6,2 | 5,8<br>5,5 | 5,2<br>4,9 | 4,5<br>4,2 | 4<br>3,8 | 3,4<br>3,2 | 11<br>12 |
| 13<br>14 | | | | 6,9<br>6,2 | 6,7<br>6,3 | 5,9<br>5,6 | 5,2<br>4,9 | 4,6<br>4,4 | 4<br>3,8 | 3,6<br>3,4 | 3<br>2,8 | 13<br>14 |
| 15<br>16 | | | | | 5,7<br>5,2 | 5,4<br>5,2 | 4,7<br>4,5 | 4,2<br>4 | 3,6<br>3,4 | 3,2<br>3 | 2,7<br>2,5 | 15<br>16 |
| 17<br>18 | | | | | | 4,6<br>4,2 | 4,3<br>4,1 | 3,8<br>3,6 | 3,3<br>3,1 | 2,9<br>2,7 | 2,4<br>2,3 | 17<br>18 |
| 19<br>20 | | | | | | 3,9 | 3,9<br>3,6 | 3,5<br>3,4 | 3<br>2,8 | 2,6<br>2,5 | 2,1<br>2 | 19<br>20 |
| 21<br>22 | | | | | | | 3,3<br>3,1 | 3,3<br>3,1 | 2,7<br>2,6 | 2,4<br>2,3 | 1,9<br>1,8 | 21<br>22 |
| 23<br>24 | | | | | | | | 2,9<br>2,7 | 2,6<br>2,5 | 2,2<br>2,1 | 1,7<br>1,7 | 23<br>24 |
| 25<br>26 | | | | | | | | 2,5 | 2,4<br>2,2 | 2<br>2 | 1,6<br>1,5 | 25<br>26 |
| 27<br>28 | | | | | | | | | 2,1<br>2 | 1,9<br>1,9 | 1,5<br>1,4 | 27<br>28 |
| 29<br>30 | | | | | | | | | | 1,8<br>1,7 | 1,3<br>1,3 | 29<br>30 |
| 31<br>32 | | | | | | | | | | | 1,3<br>1,2 | 31<br>32 |
| 33 | | | | | | | | | | | 1,1 | 33 |

t_260_001_00003_00_000

# Traglasten / Capacidades de elevação



Forças de elevação / Portate

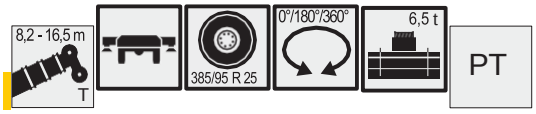


| | 8,2 m | | | 11 m | | | 13,8 m | | | 16,5 m | | | |
|---|---|---|---|---|---|---|---|---|---|---|---|---|---|
| | 0° * | 180° ** | 360° | 0° * | 180° ** | 360° | 0° * | 180° ** | 360° | 0° * | 180° ** | 360° | |
| 3 | 20,6 | | | 14,5 | | | 10,5 | | | 8,3 | | | 3 |
| 3,5 | 16,6 | 12 | | 14,2 | | | 10,2 | | | 8,1 | | | 3,5 |
| 4 | 13,2 | 10,7 | | 13,2 | | | 10 | | | 7,9 | | | 4 |
| 4,5 | 10,9 | 9,4 | | 11,1 | 9,8 | | 9,8 | | | 7,8 | | | 4,5 |
| 5 | 9 | 8,4 | 5,8 | 9,2 | 8,7 | | 9,2 | 8,8 | | 7,7 | | | 5 |
| 5,5 | 7,8 | 7,6 | 5,1 | 8 | 7,9 | | 8 | 8 | | 7,5 | | | 5,5 |
| 6 | | | | 7 | 7,2 | | 7 | 7,4 | | 7,1 | 7,3 | | 6 |
| 6,5 | | | | 6,2 | 6,7 | 4,2 | 6,3 | 6,8 | | 6,4 | 7 | | 6,5 |
| 7 | | | | 5,5 | 6,1 | 3,7 | 5,6 | 6,3 | | 5,7 | 6,5 | | 7 |
| 8 | | | | 4,3 | 5,3 | 3 | 4,4 | 5,4 | 3,2 | 4,6 | 5,6 | 3,1 | 8 |
| 9 | | | | | | | 3,7 | 4,5 | 2,6 | 3,8 | 4,8 | 2,8 | 9 |
| 10 | | | | | | | 3,1 | 4 | 2,1 | 3,3 | 4,1 | 2,4 | 10 |
| 11 | | | | | | | 2,7 | 3,5 | 1,8 | 2,8 | 3,7 | 2 | 11 |
| 12 | | | | | | | | | | 2,4 | 3,3 | 1,7 | 12 |
| 13 | | | | | | | | | | 2,1 | 3 | 1,4 | 13 |
| 14 | | | | | | | | | | 1,9 | 2,7 | 1,2 | 14 |

0° = nach hinten - over rear - en arrière - sul posteriore - hacia atrás - стрела повернута назад
= nach vorne - over front - en avant - sulla parte anteriore - hacia delante - стрела повернута вперед

t_260_001_00033_00_000 / 00031_00_000 / 00035_00_000 180° **

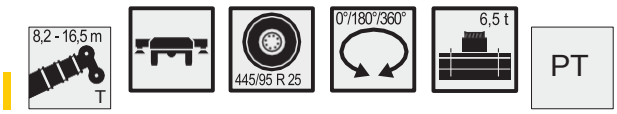


| | 8,2 m | | | 11 m | | | 13,8 m | | | 16,5 m | | | |
|---|---|---|---|---|---|---|---|---|---|---|---|---|---|
| | 0° * | 180° ** | 360° | 0° * | 180° ** | 360° | 0° * | 180° ** | 360° | 0° * | 180° ** | 360° | |
| 3 | 20,6 | | | 14,5 | | | 10,5 | | | 8,3 | | | 3 |
| 3,5 | 16,6 | 16 | | 14,2 | | | 10,2 | | | 8,1 | | | 3,5 |
| 4 | 13,2 | 14,2 | | 13,2 | | | 10 | | | 7,9 | | | 4 |
| 4,5 | 10,9 | 12,7 | | 11,1 | 12,9 | | 9,8 | | | 7,8 | | | 4,5 |
| 5 | 9 | 11,5 | 5,8 | 9,2 | 11,8 | | 9,2 | 11,9 | | 7,7 | | | 5 |
| 5,5 | 7,8 | 10,5 | 5,1 | 8 | 10,8 | | 8 | 10,9 | | 7,5 | | | 5,5 |
| 6 | | | | 7 | 9,9 | | 7 | 10 | | 7,1 | 10 | | 6 |
| 6,5 | | | | 6,2 | 8,9 | 4,2 | 6,3 | 9 | | 6,4 | 9,2 | | 6,5 |
| 7 | | | | 5,5 | 8,2 | 3,7 | 5,6 | 8,4 | | 5,7 | 8,5 | | 7 |
| 8 | | | | 4,3 | 7,2 | 3 | 4,4 | 7,3 | 3,2 | 4,6 | 7,5 | 3,1 | 8 |
| 9 | | | | | | | 3,7 | 6,4 | 2,6 | 3,8 | 6,6 | 2,8 | 9 |
| 10 | | | | | | | 3,1 | 5,5 | 2,1 | 3,3 | 5,6 | 2,4 | 10 |
| 11 | | | | | | | 2,7 | 4,7 | 1,8 | 2,8 | 4,9 | 2 | 11 |
| 12 | | | | | | | | | | 2,4 | 4,2 | 1,7 | 12 |
| 13 | | | | | | | | | | 2,1 | 3,7 | 1,4 | 13 |
| 14 | | | | | | | | | | 1,9 | 3,4 | 1,2 | 14 |

0° = nach hinten - over rear - en arrière - sul posteriore - hacia atrás - стрела повернута назад
= nach vorne - over front - en avant - sulla parte anteriore - hacia delante - стрела повернута вперед

t_260_001_00043_00_000 / 00041_00_000 / 00045_00_000 180° **

# Traglasten / Capacidades de elevação



Forças de elevação / Portate

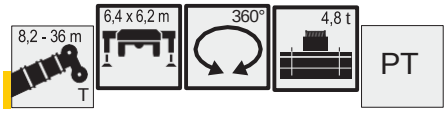

| | 8,2 m | 11 m | 13,8 m | 16,5 m | 19,3 m | 22,1 m | 24,9 m | 27,7 m | 30,4 m | 33,2 m | 36 m | |
|---|---|---|---|---|---|---|---|---|---|---|---|---|
| 3 | 44,4 | 42,9 | 40 | 33,5 | 30 | 25,5 | 20,4 | | | | | 3 |
| 3,5 | 40,4 | 40,2 | 38,7 | 33,8 | 29,5 | 25,2 | 19,9 | | | | | 3,5 |
| 4 | 36,4 | 36,2 | 35,9 | 33,6 | 29,1 | 24,9 | 19,6 | 15,8 | | | | 4 |
| 4,5 | 32,4 | 32,8 | 32,6 | 31,6 | 28,7 | 24,4 | 19,6 | 15,7 | 13 | | | 4,5 |
| 5 | 28,8 | 29,1 | 28,9 | 28,9 | 27,7 | 24 | 19,3 | 15,7 | 13 | 10,6 | | 5 |
| 6 | | 23,2 | 23,5 | 23,1 | 21,9 | 21 | 18,6 | 15,2 | 12,9 | 10,5 | 8,2 | 6 |
| 7 | | 18,7 | 19 | 18,6 | 18 | 17 | 15,9 | 14,5 | 12,5 | 10,3 | 8,1 | 7 |
| 8 | | 14,9 | 15,3 | 15,4 | 14,9 | 14,1 | 13,5 | 13 | 11,9 | 9,9 | 8 | 8 |
| 9 | | | 12,5 | 12,6 | 12,5 | 12 | 11,9 | 11,2 | 10,7 | 9,5 | 7,8 | 9 |
| 10 | | | 10,5 | 10,5 | 10,4 | 10,7 | 10,3 | 9,8 | 9,4 | 8,9 | 7,6 | 10 |
| 11 | | | 8,9 | 9 | 9,2 | 9,2 | 9 | 8,5 | 8,5 | 8 | 7,3 | 11 |
| 12 | | | | 7,8 | 8,1 | 8 | 7,8 | 7,8 | 7,5 | 7,3 | 7 | 12 |
| 13 | | | | 7,1 | 7,1 | 7 | 7 | 6,9 | 6,8 | 6,7 | 6,4 | 13 |
| 14 | | | | 6,3 | 6,3 | 6,2 | 6,3 | 6,2 | 6,2 | 6,1 | 5,7 | 14 |
| 15 | | | | | 5,6 | 5,7 | 5,6 | 5,7 | 5,5 | 5,5 | 5,2 | 15 |
| 16 | | | | | 5,1 | 5,2 | 5,1 | 5,1 | 5 | 4,9 | 4,6 | 16 |
| 17 | | | | | | 4,7 | 4,6 | 4,6 | 4,5 | 4,4 | 4,1 | 17 |
| 18 | | | | | | 4,3 | 4,2 | 4,2 | 4,1 | 3,9 | 3,7 | 18 |
| 19 | | | | | | 3,9 | 3,8 | 3,8 | 3,7 | 3,6 | 3,4 | 19 |
| 20 | | | | | | | 3,5 | 3,5 | 3,4 | 3,3 | 3,1 | 20 |
| 21 | | | | | | | 3,2 | 3,2 | 3,1 | 3 | 2,8 | 21 |
| 22 | | | | | | | 3 | 3 | 2,8 | 2,7 | 2,6 | 22 |
| 23 | | | | | | | | 2,7 | 2,6 | 2,5 | 2,3 | 23 |
| 24 | | | | | | | | 2,5 | 2,4 | 2,3 | 2,1 | 24 |
| 25 | | | | | | | | 2,3 | 2,2 | 2,1 | 1,9 | 25 |
| 26 | | | | | | | | | 2 | 1,9 | 1,8 | 26 |
| 27 | | | | | | | | | 1,9 | 1,8 | 1,6 | 27 |
| 28 | | | | | | | | | 1,7 | 1,6 | 1,4 | 28 |
| 29 | | | | | | | | | | 1,5 | 1,3 | 29 |
| 30 | | | | | | | | | | 1,4 | 1,2 | 30 |
| 31 | | | | | | | | | | | 1,1 | 31 |
| 32 | | | | | | | | | | | 0,9 | 32 |
| 33 | | | | | | | | | | | 0,8 | 33 |

t_260_001_20021_00_000

# Traglasten / Capacidades de elevação



Forças de elevação / Portate

Opção

| | 8,2 m | 11 m | 13,8 m | 16,5 m | 19,3 m | 22,1 m | 24,9 m | 27,7 m | 30,4 m | 33,2 m | 36 m | |
|---|---|---|---|---|---|---|---|---|---|---|---|---|
| 3 | 44,8 | 42,9 | 40 | 33,5 | 30 | 25,5 | 20,4 | | | | | 3 |
| 3,5 | 41,1 | 40,8 | 38,7 | 33,8 | 29,5 | 25,2 | 19,9 | | | | | 3,5 |
| 4 | 36,8 | 36,6 | 36 | 33,6 | 29,1 | 24,9 | 19,6 | 15,8 | | | | 4 |
| 4,5 | 32,9 | 33,3 | 32,8 | 31,6 | 28,7 | 24,4 | 19,6 | 15,7 | 13 | | | 4,5 |
| 5 | 29,4 | 29,7 | 29,6 | 28,9 | 27,7 | 24 | 19,3 | 15,7 | 13 | 10,6 | | 5 |
| 6 | | 24,4 | 24,3 | 23,1 | 21,9 | 21 | 18,6 | 15,2 | 12,9 | 10,5 | 8,2 | 6 |
| 7 | | 18,8 | 19,1 | 18,6 | 18 | 17 | 15,9 | 14,5 | 12,5 | 10,3 | 8,1 | 7 |
| 8 | | 14,9 | 15,3 | 15,4 | 14,9 | 14,1 | 13,5 | 13 | 11,9 | 9,9 | 8 | 8 |
| 9 | | | 12,5 | 12,6 | 12,5 | 12 | 11,9 | 11,3 | 10,7 | 9,5 | 7,8 | 9 |
| 10 | | | 10,5 | 10,5 | 10,4 | 10,7 | 10,3 | 9,8 | 9,5 | 8,9 | 7,6 | 10 |
| 11 | | | 8,9 | 9 | 9,2 | 9,2 | 9 | 8,6 | 8,5 | 8,1 | 7,3 | 11 |
| 12 | | | | 7,8 | 8,1 | 8 | 7,8 | 7,9 | 7,6 | 7,3 | 7 | 12 |
| 13 | | | | 7,1 | 7,1 | 7 | 7 | 7 | 6,9 | 6,8 | 6,4 | 13 |
| 14 | | | | 6,3 | 6,3 | 6,2 | 6,3 | 6,3 | 6,2 | 6,1 | 5,8 | 14 |
| 15 | | | | | 5,7 | 5,8 | 5,7 | 5,7 | 5,6 | 5,5 | 5,2 | 15 |
| 16 | | | | | 5,1 | 5,2 | 5,1 | 5,1 | 5 | 4,9 | 4,7 | 16 |
| 17 | | | | | | 4,7 | 4,7 | 4,7 | 4,5 | 4,4 | 4,2 | 17 |
| 18 | | | | | | 4,3 | 4,3 | 4,2 | 4,1 | 4 | 3,8 | 18 |
| 19 | | | | | | 4 | 3,9 | 3,9 | 3,8 | 3,7 | 3,5 | 19 |
| 20 | | | | | | | 3,6 | 3,6 | 3,4 | 3,3 | 3,1 | 20 |
| 21 | | | | | | | 3,3 | 3,3 | 3,2 | 3,1 | 2,9 | 21 |
| 22 | | | | | | | 3 | 3 | 2,9 | 2,8 | 2,6 | 22 |
| 23 | | | | | | | | 2,8 | 2,7 | 2,6 | 2,4 | 23 |
| 24 | | | | | | | | 2,6 | 2,4 | 2,4 | 2,2 | 24 |
| 25 | | | | | | | | 2,4 | 2,2 | 2,2 | 2 | 25 |
| 26 | | | | | | | | | 2,1 | 2 | 1,8 | 26 |
| 27 | | | | | | | | | 1,9 | 1,8 | 1,7 | 27 |
| 28 | | | | | | | | | 1,8 | 1,7 | 1,5 | 28 |
| 29 | | | | | | | | | | 1,5 | 1,4 | 29 |
| 30 | | | | | | | | | | 1,4 | 1,2 | 30 |
| 31 | | | | | | | | | | | 1,1 | 31 |
| 32 | | | | | | | | | | | 1 | 32 |
| 33 | | | | | | | | | | | 0,9 | 33 |

t_260_001_20001_00_000

# Traglasten / Capacidades de elevação



Forças de elevação / Portate

Opção

| | 8,2 m | 11 m | 13,8 m | 16,5 m | 19,3 m | 22,1 m | 24,9 m | 27,7 m | 30,4 m | 33,2 m | 36 m | |
|---|---|---|---|---|---|---|---|---|---|---|---|---|
| 3 | 44,8 | 42,9 | 40 | 33,5 | 30 | 25,5 | 20,4 | | | | | 3 |
| 3,5 | 41,1 | 40,8 | 38,7 | 33,8 | 29,5 | 25,2 | 19,9 | | | | | 3,5 |
| 4 | 36,8 | 36,6 | 36 | 33,6 | 29,1 | 24,9 | 19,6 | 15,8 | | | | 4 |
| 4,5 | 32,9 | 33,3 | 32,8 | 31,6 | 28,7 | 24,4 | 19,6 | 15,7 | 13 | | | 4,5 |
| 5 | 29,4 | 29,7 | 29,6 | 28,9 | 27,8 | 24 | 19,3 | 15,7 | 13 | 10,6 | | 5 |
| 6 | | 24,4 | 24,4 | 24,5 | 24,2 | 22,9 | 18,6 | 15,2 | 12,9 | 10,5 | 8,2 | 6 |
| 7 | | 20,5 | 20,7 | 20,6 | 20,4 | 20,3 | 17,7 | 14,5 | 12,5 | 10,3 | 8,1 | 7 |
| 8 | | 17,5 | 17,7 | 17,6 | 17,6 | 16,6 | 15,6 | 13,7 | 11,9 | 9,9 | 8 | 8 |
| 9 | | | 14,6 | 14,9 | 14,7 | 13,9 | 13,1 | 12,6 | 11,2 | 9,5 | 7,8 | 9 |
| 10 | | | 12,2 | 12,3 | 12,2 | 11,9 | 11,5 | 11,2 | 10,4 | 9 | 7,6 | 10 |
| 11 | | | 10,3 | 10,4 | 10,3 | 10,3 | 10,3 | 9,7 | 9,3 | 8,6 | 7,3 | 11 |
| 12 | | | | 8,9 | 8,8 | 9,1 | 8,9 | 8,6 | 8,2 | 8,1 | 7,1 | 12 |
| 13 | | | | 7,8 | 8 | 7,9 | 7,7 | 7,6 | 7,6 | 7,2 | 6,8 | 13 |
| 14 | | | | 6,9 | 7,1 | 7 | 6,9 | 7 | 6,8 | 6,6 | 6,4 | 14 |
| 15 | | | | | 6,4 | 6,2 | 6,3 | 6,2 | 6,2 | 6,2 | 5,9 | 15 |
| 16 | | | | | 5,7 | 5,6 | 5,7 | 5,6 | 5,6 | 5,5 | 5,3 | 16 |
| 17 | | | | | | 5,3 | 5,2 | 5,2 | 5 | 5 | 4,7 | 17 |
| 18 | | | | | | 4,8 | 4,7 | 4,7 | 4,6 | 4,5 | 4,3 | 18 |
| 19 | | | | | | 4,4 | 4,3 | 4,3 | 4,2 | 4,1 | 3,9 | 19 |
| 20 | | | | | | | 4 | 3,9 | 3,8 | 3,7 | 3,5 | 20 |
| 21 | | | | | | | 3,6 | 3,6 | 3,5 | 3,4 | 3,2 | 21 |
| 22 | | | | | | | 3,4 | 3,3 | 3,2 | 3,1 | 2,9 | 22 |
| 23 | | | | | | | | 3,1 | 3 | 2,9 | 2,7 | 23 |
| 24 | | | | | | | | 2,9 | 2,7 | 2,6 | 2,5 | 24 |
| 25 | | | | | | | | 2,7 | 2,5 | 2,4 | 2,3 | 25 |
| 26 | | | | | | | | | 2,3 | 2,2 | 2,1 | 26 |
| 27 | | | | | | | | | 2,1 | 2,1 | 1,9 | 27 |
| 28 | | | | | | | | | 2 | 1,9 | 1,7 | 28 |
| 29 | | | | | | | | | | 1,7 | 1,6 | 29 |
| 30 | | | | | | | | | | 1,6 | 1,4 | 30 |
| 31 | | | | | | | | | | | 1,3 | 31 |
| 32 | | | | | | | | | | | 1,2 | 32 |
| 33 | | | | | | | | | | | 1,1 | 33 |

t_260_001_20004_00_000

# Traglasten / Capacidades de elevação



Forças de elevação / Portate

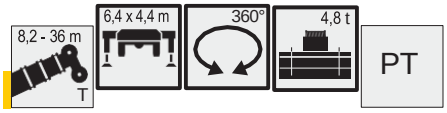

| | 8,2 m | 11 m | 13,8 m | 16,5 m | 19,3 m | 22,1 m | 24,9 m | 27,7 m | 30,4 m | 33,2 m | 36 m | |
|---|---|---|---|---|---|---|---|---|---|---|---|---|
| 3<br>3,5 | 38,2<br>34,1 | 37,9<br>34,4 | 37,7<br>31,5 | 33,4<br>29,5 | 30<br>27,3 | 25,5<br>24,6 | 20,4<br>19,9 | | | | | 3<br>3,5 |
| 4<br>4,5 | 29,6<br>25,5 | 28,7<br>23,8 | 26,6<br>22,8 | 25,1<br>21,5 | 23,3<br>20 | 21,5<br>18,6 | 19,6<br>17,4 | 15,8<br>15,7 | <br>13 | | | 4<br>4,5 |
| 5<br>6 | 20,5 | 20,3<br>15,2 | 19,7<br>15,2 | 18,6<br>14,6 | 17,4<br>13,7 | 16,3<br>13,5 | 15,7<br>12,7 | 14,6<br>12,1 | 13<br>11,5 | 10,6<br>10,4 | <br>8,2 | 5<br>6 |
| 7<br>8 | | 11,6<br>9,2 | 12<br>9,6 | 11,8<br>10 | 11,7<br>9,8 | 11,1<br>9,3 | 10,8<br>9,2 | 10,2<br>8,9 | 9,8<br>8,4 | 9,2<br>8 | 8,1<br>7,6 | 7<br>8 |
| 9<br>10 | | | 7,9<br>6,7 | 8,3<br>7 | 8,2<br>7 | 8,3<br>7,1 | 7,9<br>6,9 | 7,6<br>6,7 | 7,3<br>6,3 | 6,9<br>6 | 6,5<br>5,7 | 9<br>10 |
| 11<br>12 | | | 5,7 | 6<br>5,2 | 6<br>5,3 | 6,1<br>5,3 | 6<br>5,3 | 5,9<br>5,2 | 5,5<br>4,9 | 5,3<br>4,7 | 5<br>4,4 | 11<br>12 |
| 13<br>14 | | | | 4,6<br>4,1 | 4,5<br>4 | 4,7<br>4,2 | 4,6<br>4 | 4,5<br>4 | 4,4<br>3,9 | 4,2<br>3,7 | 3,8<br>3,4 | 13<br>14 |
| 15<br>16 | | | | | 3,6<br>3,3 | 3,7<br>3,3 | 3,6<br>3,2 | 3,5<br>3,2 | 3,4<br>3,1 | 3,3<br>3 | 3<br>2,7 | 15<br>16 |
| 17<br>18 | | | | | | 3<br>2,7 | 2,9<br>2,6 | 2,8<br>2,6 | 2,7<br>2,5 | 2,6<br>2,4 | 2,4<br>2,2 | 17<br>18 |
| 19<br>20 | | | | | | 2,5 | 2,4<br>2,2 | 2,3<br>2,1 | 2,2<br>2 | 2,1<br>1,9 | 1,9<br>1,7 | 19<br>20 |
| 21<br>22 | | | | | | | 1,9<br>1,8 | 1,9<br>1,7 | 1,8<br>1,6 | 1,7<br>1,5 | 1,5<br>1,3 | 21<br>22 |
| 23<br>24 | | | | | | | | 1,6<br>1,4 | 1,4<br>1,3 | 1,4<br>1,2 | 1,2<br>1 | 23<br>24 |
| 25<br>26 | | | | | | | | 1,3 | 1,1<br>1 | 1,1<br>0,9 | 0,9 | 25<br>26 |
| 27 | | | | | | | | | 0,9 | 0,8 | | 27 |

t_260_001_20022_00_000

| | 8,2 m | 11 m | 13,8 m | 16,5 m | 19,3 m | 22,1 m | 24,9 m | 27,7 m | 30,4 m | 33,2 m | 36 m | |
|---|---|---|---|---|---|---|---|---|---|---|---|---|
| 3<br>3,5 | 43,6<br>39,5 | 42,4<br>39,3 | 40<br>38,7 | 33,5<br>33,8 | 30<br>29,5 | 25,5<br>25,2 | 20,4<br>19,9 | | | | | 3<br>3,5 |
| 4<br>4,5 | 35,9<br>32,3 | 35,6<br>32,6 | 35,4<br>32,5 | 33,6<br>31,4 | 29,1<br>28,4 | 24,9<br>24,4 | 19,6<br>19,6 | 15,8<br>15,7 | <br>13 | | | 4<br>4,5 |
| 5<br>6 | 29,3 | 29,6<br>24,4 | 29,4<br>23,4 | 27,9<br>21,6 | 25,5<br>20,8 | 23,6<br>19,2 | 19,3<br>17,7 | 15,7<br>15,2 | 13<br>12,9 | 10,6<br>10,5 | <br>8,2 | 5<br>6 |
| 7<br>8 | | 18,7<br>14,8 | 18,7<br>15,3 | 18,1<br>15,1 | 16,9<br>14,2 | 15,8<br>13,2 | 14,9<br>12,8 | 13,9<br>12,2 | 12,5<br>11,4 | 10,3<br>9,9 | 8,1<br>8 | 7<br>8 |
| 9<br>10 | | | 12,5<br>10,4 | 12,5<br>10,5 | 12<br>10,2 | 11,6<br>10,5 | 11,2<br>9,8 | 10,5<br>9,2 | 10,1<br>9 | 9,5<br>8,5 | 7,8<br>7,6 | 9<br>10 |
| 11<br>12 | | | 8,9 | 9<br>7,8 | 9,1<br>8 | 9,1<br>7,9 | 8,6<br>7,7 | 8,4<br>7,5 | 8<br>7,3 | 7,6<br>7,1 | 7,2<br>6,7 | 11<br>12 |
| 13<br>14 | | | | 7,1<br>6,3 | 7,1<br>6,3 | 7<br>6,2 | 7<br>6,3 | 6,7<br>6,2 | 6,7<br>6 | 6,4<br>5,8 | 6<br>5,5 | 13<br>14 |
| 15<br>16 | | | | | 5,7<br>5,1 | 5,8<br>5,2 | 5,6<br>5,1 | 5,6<br>5 | 5,4<br>4,9 | 5,3<br>4,7 | 5<br>4,4 | 15<br>16 |
| 17<br>18 | | | | | | 4,7<br>4,3 | 4,6<br>4,2 | 4,5<br>4,1 | 4,3<br>4 | 4,2<br>3,8 | 3,9<br>3,6 | 17<br>18 |
| 19<br>20 | | | | | | 4 | 3,9<br>3,6 | 3,8<br>3,5 | 3,6<br>3,3 | 3,5<br>3,2 | 3,3<br>3 | 19<br>20 |
| 21<br>22 | | | | | | | 3,3<br>3 | 3,2<br>3 | 3,1<br>2,8 | 2,9<br>2,7 | 2,7<br>2,5 | 21<br>22 |
| 23<br>24 | | | | | | | | 2,8<br>2,6 | 2,6<br>2,4 | 2,5<br>2,3 | 2,3<br>2,1 | 23<br>24 |
| 25<br>26 | | | | | | | | 2,4 | 2,2<br>2,1 | 2,1<br>2 | 1,9<br>1,8 | 25<br>26 |
| 27<br>28 | | | | | | | | | 1,9<br>1,8 | 1,8<br>1,7 | 1,6<br>1,5 | 27<br>28 |
| 29<br>30 | | | | | | | | | | 1,5<br>1,4 | 1,4<br>1,2 | 29<br>30 |
| 31<br>32 | | | | | | | | | | | 1,1<br>1 | 31<br>32 |
| 33 | | | | | | | | | | | 0,9 | 33 |

t_260_001_20002_00_000

# Traglasten / Capacidades de elevação



Forças de elevação / Portate

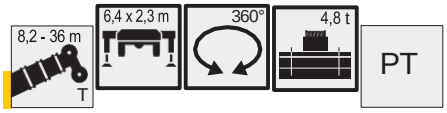


Opção

| | 8,2 m | 11 m | 13,8 m | 16,5 m | 19,3 m | 22,1 m | 24,9 m | 27,7 m | 30,4 m | 33,2 m | 36 m | |
|---|---|---|---|---|---|---|---|---|---|---|---|---|
| 3<br>3,5 | 18,5<br>15 | 17,2<br>14,5 | 15,6<br>13,9 | 14,1<br>12,5 | 12,8<br>11,4 | 12,3<br>11,2 | | | | | | 3<br>3,5 |
| 4<br>4,5 | 12,5<br>10,5 | 12,3<br>10,5 | 11,9<br>10,3 | 11,5<br>10,2 | 10,7<br>9,7 | 10,2<br>9,3 | 9,6<br>8,8 | 8,1 | | | | 4<br>4,5 |
| 5<br>6 | 8,8 | 9,2<br>7,1 | 9<br>7,1 | 9<br>7,2 | 8,6<br>6,9 | 8,3<br>6,7 | 7,9<br>6,4 | 7,5<br>6,1 | 6,7<br>5,7 | 5,4 | 5 | 5<br>6 |
| 7<br>8 | | 5,5<br>4,4 | 5,8<br>4,6 | 5,9<br>4,9 | 5,7<br>4,7 | 5,6<br>4,7 | 5,3<br>4,4 | 5,1<br>4,3 | 4,7<br>4 | 4,5<br>3,7 | 4,1<br>3,4 | 7<br>8 |
| 9<br>10 | | | 3,8<br>3,2 | 4<br>3,4 | 3,9<br>3,3 | 4<br>3,4 | 3,8<br>3,2 | 3,6<br>3,1 | 3,3<br>2,8 | 3,2<br>2,7 | 2,8<br>2,4 | 9<br>10 |
| 11<br>12 | | | 2,7 | 2,9<br>2,5 | 2,8<br>2,4 | 2,9<br>2,5 | 2,8<br>2,4 | 2,7<br>2,3 | 2,4<br>2,1 | 2,3<br>1,9 | 2<br>1,7 | 11<br>12 |
| 13<br>14 | | | | 2,1<br>1,9 | 2,1<br>1,8 | 2,2<br>1,9 | 2,1<br>1,8 | 2<br>1,7 | 1,8<br>1,5 | 1,6<br>1,4 | 1,4<br>1,1 | 13<br>14 |
| 15<br>16 | | | | | 1,6<br>1,4 | 1,7<br>1,5 | 1,5<br>1,3 | 1,5<br>1,3 | 1,3<br>1 | 1,1<br>0,9 | 0,8 | 15<br>16 |
| 17<br>18 | | | | | | 1,2<br>1,1 | 1,1<br>1 | 1,1<br>0,9 | 0,8 | | | 17<br>18 |
| 19 | | | | | | 0,9 | 0,8 | | | | | 19 |

t_260_001_20023_00_000

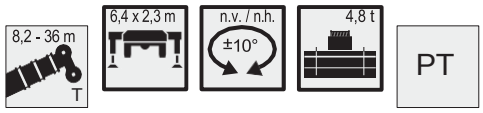


| | 8,2 m | 11 m | 13,8 m | 16,5 m | 19,3 m | 22,1 m | 24,9 m | 27,7 m | 30,4 m | 33,2 m | 36 m | |
|---|---|---|---|---|---|---|---|---|---|---|---|---|
| 3<br>3,5 | 39<br>35,1 | 26,9<br>24,4 | 20,3<br>18,7 | 16,4<br>15,3 | 13,4<br>12,6 | 11,4<br>10,8 | 9,2<br>9,2 | | | | | 3<br>3,5 |
| 4<br>4,5 | 31,7<br>28 | 22,3<br>20,8 | 17,4<br>16,3 | 14,4<br>13,5 | 11,9<br>11,3 | 10,3<br>9,8 | 8,8<br>8,4 | 7,7<br>7,3 | 6,3 | | | 4<br>4,5 |
| 5<br>6 | 24,3 | 19,5<br>17,2 | 15,3<br>13,6 | 12,8<br>11,6 | 10,8<br>9,8 | 9,3<br>8,5 | 8<br>7,4 | 7<br>6,5 | 6,1<br>5,6 | 5,3<br>5 | 4,2 | 5<br>6 |
| 7<br>8 | | 15,2<br>12,4 | 12,3<br>11,3 | 10,5<br>9,7 | 9<br>8,3 | 7,9<br>7,3 | 6,9<br>6,4 | 6<br>5,6 | 5,2<br>4,9 | 4,6<br>4,3 | 3,9<br>3,7 | 7<br>8 |
| 9<br>10 | | | 10,5<br>9 | 9<br>8,4 | 7,7<br>7,2 | 6,8<br>6,4 | 5,9<br>5,6 | 5,3<br>4,9 | 4,6<br>4,3 | 4<br>3,8 | 3,4<br>3,2 | 9<br>10 |
| 11<br>12 | | | 7,9 | 7,9<br>7,3 | 6,7<br>6,4 | 6<br>5,6 | 5,2<br>4,9 | 4,6<br>4,4 | 4<br>3,8 | 3,5<br>3,3 | 3<br>2,8 | 11<br>12 |
| 13<br>14 | | | | 6,5<br>5,9 | 6<br>5,8 | 5,3<br>5,1 | 4,6<br>4,4 | 4,1<br>3,9 | 3,6<br>3,4 | 3,1<br>2,9 | 2,6<br>2,5 | 13<br>14 |
| 15<br>16 | | | | | 5,3<br>4,6 | 4,9<br>4,7 | 4,2<br>4 | 3,7<br>3,5 | 3,2<br>3 | 2,8<br>2,6 | 2,3<br>2,2 | 15<br>16 |
| 17<br>18 | | | | | | 4,3<br>4 | 3,8<br>3,7 | 3,4<br>3,2 | 2,9<br>2,7 | 2,5<br>2,4 | 2<br>1,9 | 17<br>18 |
| 19<br>20 | | | | | | 3,7 | 3,6<br>3,3 | 3,1<br>3 | 2,6<br>2,5 | 2,2<br>2,1 | 1,8<br>1,7 | 19<br>20 |
| 21<br>22 | | | | | | | 3,1<br>2,9 | 2,9<br>2,8 | 2,4<br>2,3 | 2<br>1,9 | 1,6<br>1,5 | 21<br>22 |
| 23<br>24 | | | | | | | | 2,7<br>2,5 | 2,2<br>2,1 | 1,9<br>1,8 | 1,4<br>1,4 | 23<br>24 |
| 25<br>26 | | | | | | | | 2,3 | 2,1<br>2 | 1,7<br>1,7 | 1,3<br>1,2 | 25<br>26 |
| 27<br>28 | | | | | | | | | 1,9<br>1,8 | 1,6<br>1,6 | 1,2<br>1,1 | 27<br>28 |
| 29<br>30 | | | | | | | | | | 1,5<br>1,4 | 1,1<br>1 | 29<br>30 |
| 31<br>32 | | | | | | | | | | | 1<br>1 | 31<br>32 |
| 33 | | | | | | | | | | | 0,9 | 33 |

t_260_001_20003_00_000

# Traglasten / Capacidades de elevação



Forças de elevação / Portate

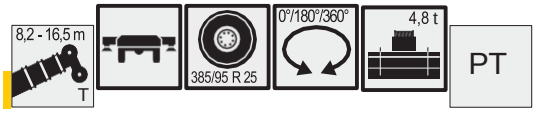


Opção

| | 8,2 m | | | 11 m | | | 13,8 m | | | 16,5 m | | | |
|---|---|---|---|---|---|---|---|---|---|---|---|---|---|
| | 0° * | 180° ** | 360° | 0° * | 180° ** | 360° | 0° * | 180° ** | 360° | 0° * | 180° ** | 360° | |
| 3 | 17,9 | 13,3 | | 13,1 | | | 9,4 | | | 7,5 | | | 3 |
| 3,5 | 14,6 | 11,7 | | 12,8 | 11,9 | | 9,2 | | | 7,3 | | | 3,5 |
| 4 | 11,5 | 10,4 | 6,9 | 11,6 | 10,7 | | 9 | | | 7,1 | | | 4 |
| 4,5 | 9,3 | 9 | 5,8 | 9,6 | 9,5 | | 8,8 | 9,6 | | 7 | 9,4 | | 4,5 |
| 5 | 7,8 | 8,1 | 5 | 8 | 8,4 | 5,2 | 8,1 | 8,5 | | 6,9 | 8,7 | | 5 |
| 5,5 | 6,7 | 7,4 | 4,3 | 6,9 | 7,7 | 4,6 | 7 | 7,8 | | 6,7 | 7,9 | | 5,5 |
| 6 | | | | 6 | 7 | 4 | 6,1 | 7,1 | 4 | 6,2 | 7,3 | | 6 |
| 6,5 | | | | 5,3 | 6,4 | 3,5 | 5,4 | 6,6 | 3,6 | 5,5 | 6,8 | 3,5 | 6,5 |
| 7 | | | | 4,6 | 5,9 | 3,1 | 4,7 | 6,1 | 3,3 | 4,9 | 6,3 | 3,1 | 7 |
| 8 | | | | 3,7 | 5,1 | 2,5 | 3,8 | 5,3 | 2,7 | 3,9 | 5,4 | 2,7 | 8 |
| 9 | | | | | | | 3,1 | 4,3 | 2,1 | 3,3 | 4,7 | 2,3 | 9 |
| 10 | | | | | | | 2,6 | 3,8 | 1,7 | 2,8 | 4 | 1,9 | 10 |
| 11 | | | | | | | 2,2 | 3,4 | 1,4 | 2,4 | 3,6 | 1,6 | 11 |
| 12 | | | | | | | | | | 2 | 3,2 | 1,3 | 12 |
| 13 | | | | | | | | | | 1,8 | 2,9 | 1,1 | 13 |
| 14 | | | | | | | | | | 1,5 | 2,6 | 0,9 | 14 |

0° = nach hinten - over rear - en arrière - sul posteriore - hacia atrás - стрела повернута назад
= nach vorne - over front - en avant - sulla parte anteriore - hacia delante - стрела повернута вперед

t_260_001_20033_00_000 / 20031_00_000 / 20035_00_000 180° **

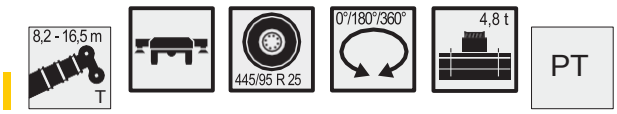


| | 8,2 m | | | 11 m | | | 13,8 m | | | 16,5 m | | | |
|---|---|---|---|---|---|---|---|---|---|---|---|---|---|
| | 0° * | 180° ** | 360° | 0° * | 180° ** | 360° | 0° * | 180° ** | 360° | 0° * | 180° ** | 360° | |
| 3 | 17,9 | 17,6 | | 13,1 | | | 9,4 | | | 7,5 | | | 3 |
| 3,5 | 14,6 | 15,6 | | 12,8 | 15,9 | | 9,2 | | | 7,3 | | | 3,5 |
| 4 | 11,5 | 13,9 | 6,9 | 11,6 | 14,1 | | 9 | | | 7,1 | | | 4 |
| 4,5 | 9,3 | 12,4 | 5,8 | 9,6 | 12,7 | | 8,8 | 12,8 | | 7 | 12,5 | | 4,5 |
| 5 | 7,8 | 11,3 | 5 | 8 | 11,5 | 5,2 | 8,1 | 11,6 | | 6,9 | 11,7 | | 5 |
| 5,5 | 6,7 | 10,3 | 4,3 | 6,9 | 10,6 | 4,6 | 7 | 10,7 | | 6,7 | 10,8 | | 5,5 |
| 6 | | | | 6 | 9,7 | 4 | 6,1 | 9,8 | 4 | 6,2 | 10 | | 6 |
| 6,5 | | | | 5,3 | 8,7 | 3,5 | 5,4 | 8,8 | 3,6 | 5,5 | 9 | 3,5 | 6,5 |
| 7 | | | | 4,6 | 8 | 3,1 | 4,7 | 8,2 | 3,3 | 4,9 | 8,3 | 3,1 | 7 |
| 8 | | | | 3,7 | 6,5 | 2,5 | 3,8 | 6,9 | 2,7 | 3,9 | 7 | 2,7 | 8 |
| 9 | | | | | | | 3,1 | 5,7 | 2,1 | 3,3 | 5,9 | 2,3 | 9 |
| 10 | | | | | | | 2,6 | 4,8 | 1,7 | 2,8 | 5,1 | 1,9 | 10 |
| 11 | | | | | | | 2,2 | 4,1 | 1,4 | 2,4 | 4,3 | 1,6 | 11 |
| 12 | | | | | | | | | | 2 | 3,7 | 1,3 | 12 |
| 13 | | | | | | | | | | 1,8 | 3,3 | 1,1 | 13 |
| 14 | | | | | | | | | | 1,5 | 2,9 | 0,9 | 14 |

0° = nach hinten - over rear - en arrière - sul posteriore - hacia atrás - стрела повернута назад
= nach vorne - over front - en avant - sulla parte anteriore - hacia delante - стрела повернута вперед

t_260_001_20043_00_000 / 20041_00_000 / 20045_00_000 180° **

# Hubhöhen / Alturas de elevação

Altos de elevação / Altezze di sollevamento
Alturas de elevação / Высота подъема

T

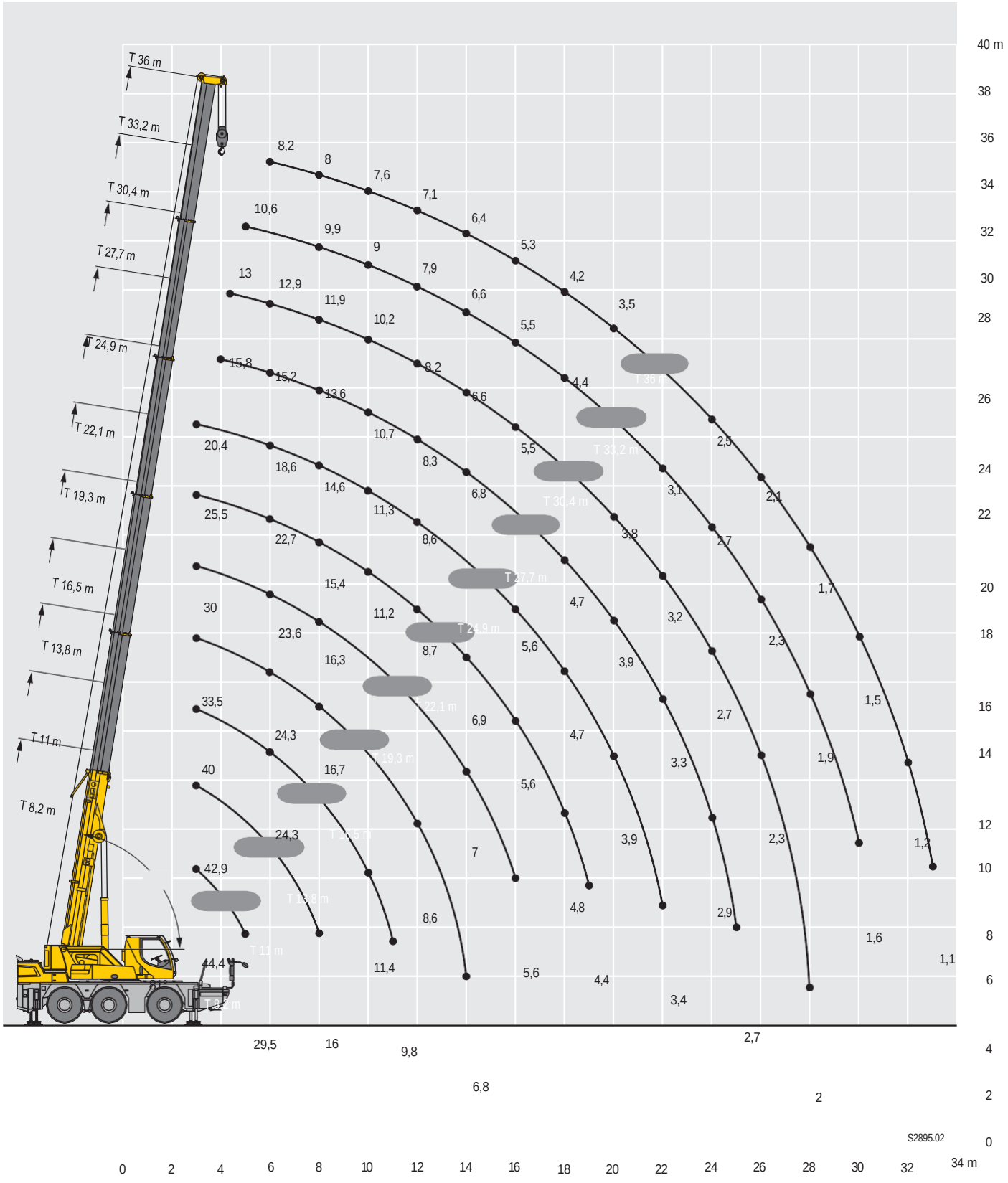

# Teleskopierbare Lasten / Cargas telescópicas

Capacidades de carga em cópia eletrônica / Portate del braccio in estensione
Cargas telescópicas / Телескопируемые грузы



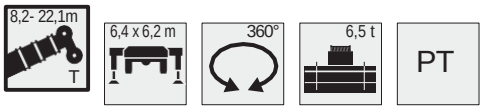


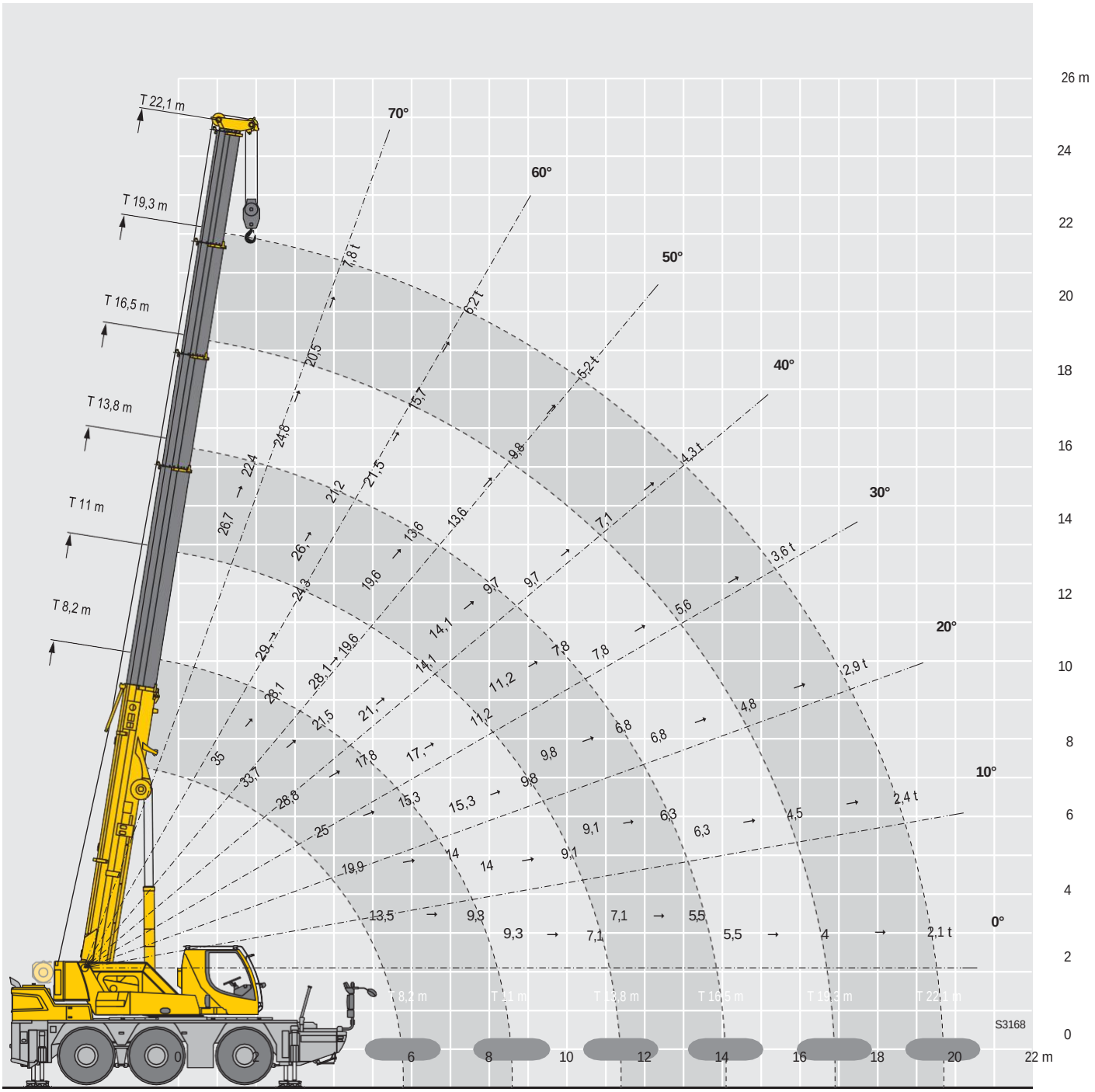


| m | T-8,2 | T-11 | T-11 | T-13,8 | T-13,8 | T-16,5 | T-16,5 | T-19,3 | T-22,1 |
|---|---|---|---|---|---|---|---|---|---|
| Tele 1 | 0% | 0% | 0% | 0% | 0% | 0% | 0% → | 50% → | 100% |
| Tele 2 | 0% | 0% | 0% | 0% | 0% → | 50% | 50% | 50% | 50% |
| Tele 3 | 0% | 0% | 0% → | 50% | 50% | 50% | 50% | 50% | 50% |
| Tele 4 | 0% → | 50% | 50% | 50% | 50% | 50% | 50% | 50% | 50% |
| Tele 5 | 0% | 0% | 0% | 0% | 0% | 0% | 0% | 0% | 0% |

# Teleskopierbare Lasten / Cargas telescópicas

Capacidades de carga em cópia eletrônica / Portate del braccio in estensione
Cargas telescópicas / Телескопируемые грузы

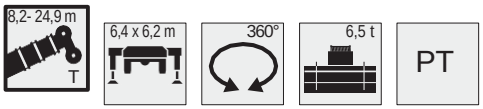


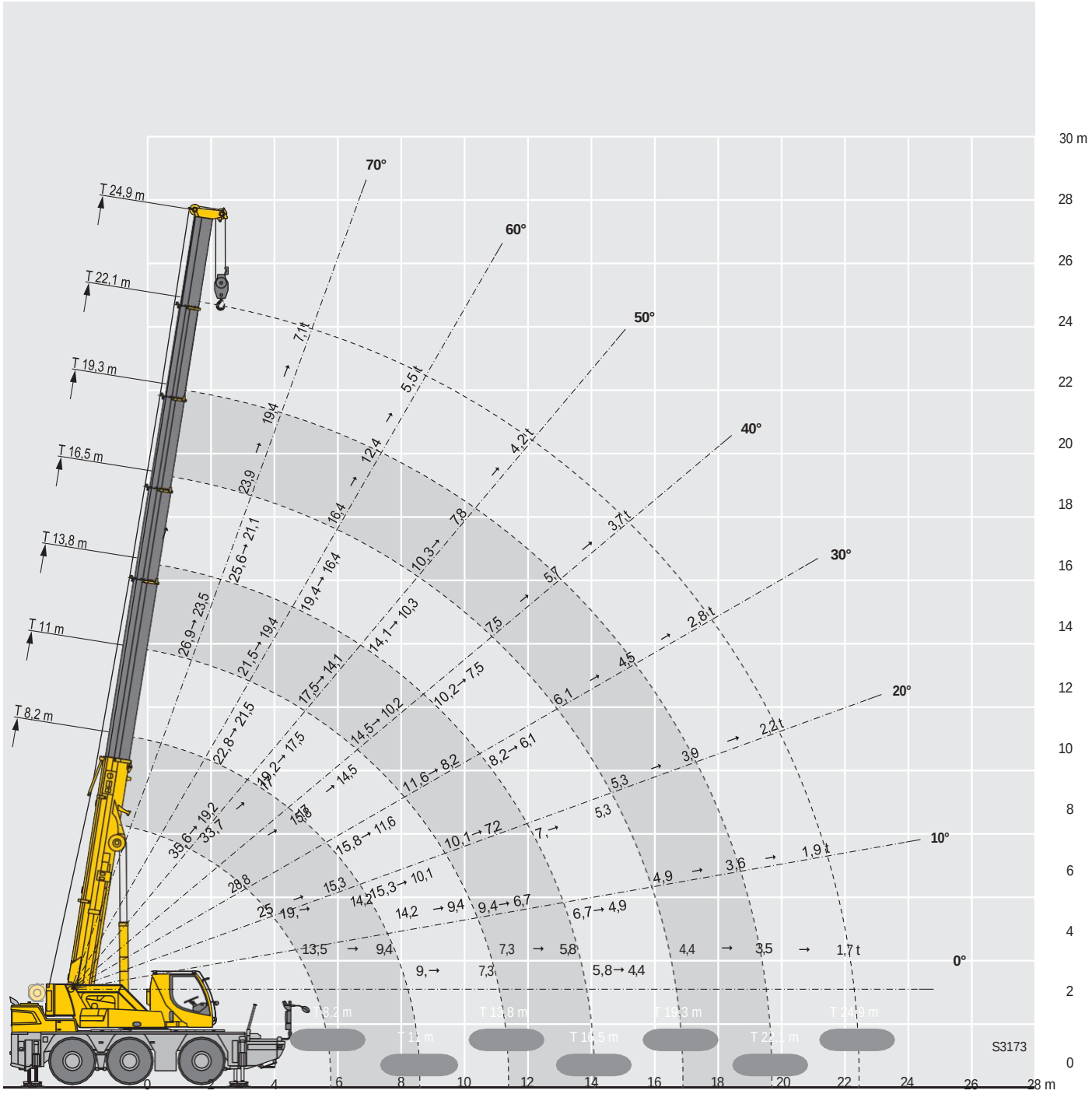


| m | T-8,2 | T-11,0 | T-11,0 | T-13,8 | T-13,8 | T-16,5 | T-16,5 | T-19,3 | T-19,3 | T-22,1 | T-24,9 |
|---|---|---|---|---|---|---|---|---|---|---|---|
| Tele 1 | 0% | 0% | 0% | 0% | 0% | 0% | 0% | 0% | 0% → 50% → 100% | | |
| Tele 2 | 0% | 0% | 0% | 0% | 0% | 0% | 0% → 50% | | 50% | 50% | 50% |
| Tele 3 | 0% | 0% | 0% | 0% | 0% → 50% | | 50% | 50% | 50% | 50% | 50% |
| Tele 4 | 0% | 0% | 0% → 50% | | 50% | 50% | 50% | 50% | 50% | 50% | 50% |
| Tele 5 | 0% → 50% | | 50% | 50% | 50% | 50% | 50% | 50% | 50% | 50% | 50% |

# Teleskopierbare Lasten / Cargas telescópicas

Capacidades de carga em cópia eletrônica / Portate del braccio in estensione
Cargas telescópicas / Телескопируемые грузы



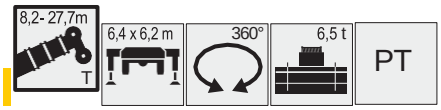


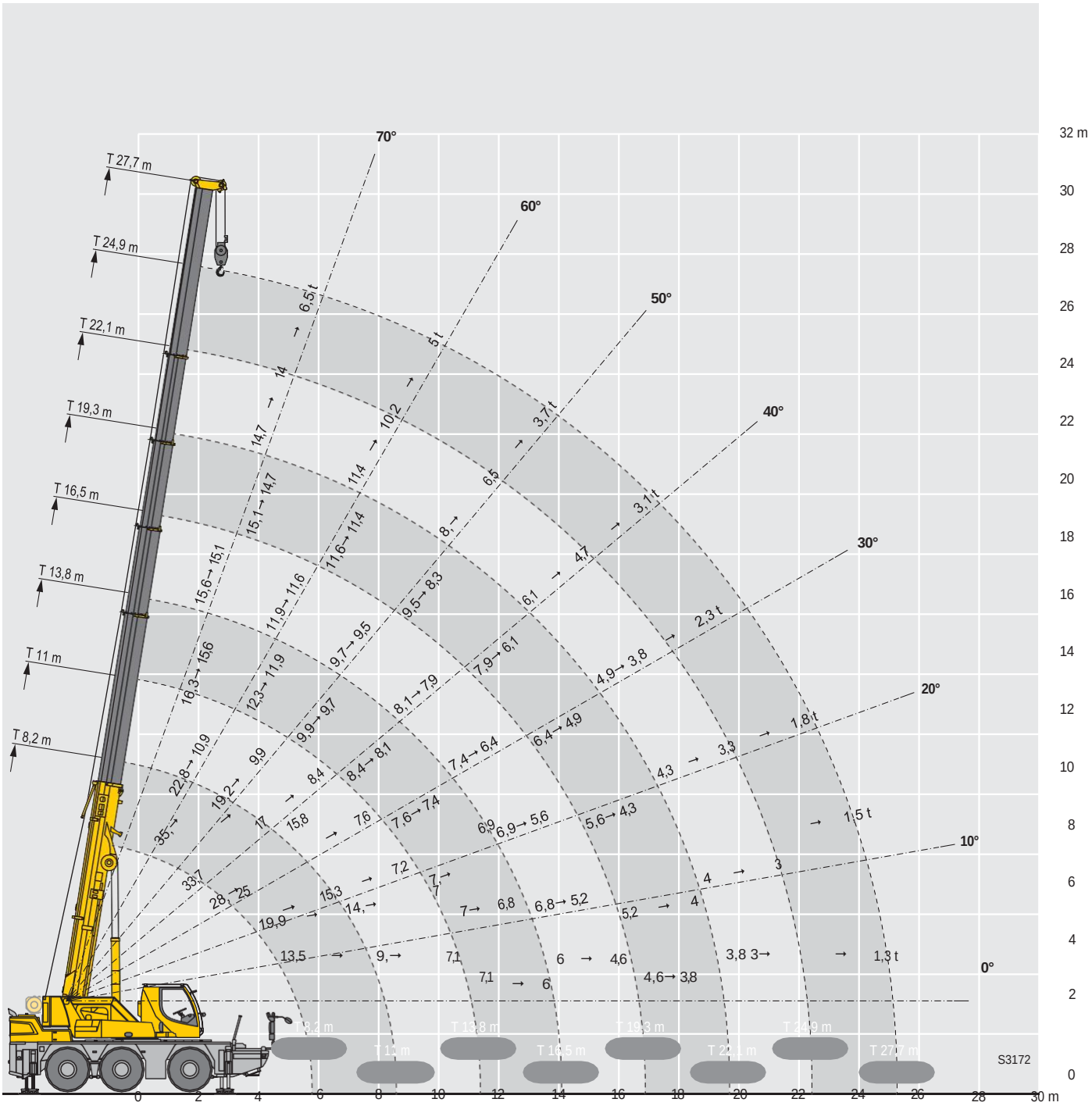


| m | T-8,2 | T-11,0 | T-13,8 | T-13,8 | T-16,5 | T-16,5 | T-19,3 | T-19,3 | T-22,1 | T-22,1 | T-24,9 | T-27,7 |
|---|---|---|---|---|---|---|---|---|---|---|---|---|
| Tele 1 | 0% | 0% | 0% | 0% | 0% | 0% | 0% | 0% | 0% | 0% → 50% → | 100% | |
| Tele 2 | 0% | 0% | 0% | 0% | 0% | 0% | 0% | 0% → | 50% | 50% | 50% | 50% |
| Tele 3 | 0% | 0% | 0% | 0% | 0% | 0% → | 50% | 50% | 50% | 50% | 50% | 50% |
| Tele 4 | 0% | 0% | 0% | 0% → | 50% | 50% | 50% | 50% | 50% | 50% | 50% | 50% |
| Tele 5 | 0% → | 50% → | 100% | 100% | | 100% | 100% | 100% | 100% | 100% | 100% | 100% |

# Teleskopierbare Lasten / Cargas telescópicas

Capacidades de carga em cópia eletrônica / Portate del braccio in estensione
Cargas telescópicas / Телескопируемые грузы

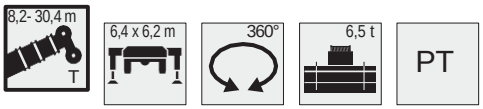


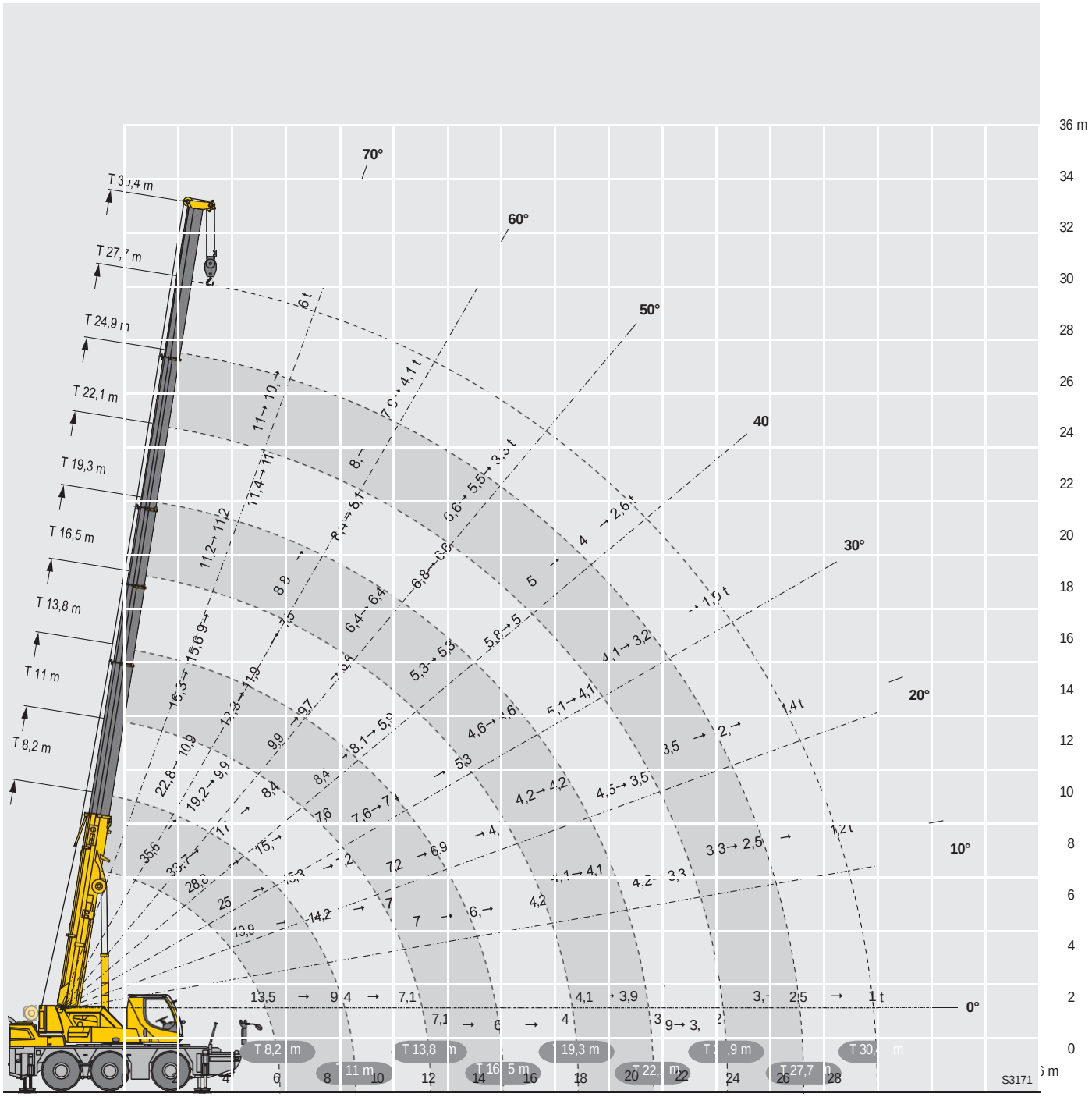


| m | T-8,2 | T-11,0 | T-13,8 | T-13,8 | T-16,5 | T-19,3 | T-19,3 | T-22,1 | T-22,1 | T-24,9 | T-24,9 | T-27,7 | T-30,4 |
|---|---|---|---|---|---|---|---|---|---|---|---|---|---|
| Tele 1 | 0% | 0% | 0% | 0% | 0% | 0% | 0% | 0% | 0% | 0% | 0% → 50% → | | 100% |
| Tele 2 | 0% | 0% | 0% | 0% | 0% | 0% | 0% | 0% | 0% → | 50% | 50% | 50% | 50% |
| Tele 3 | 0% | 0% | 0% | 0% | 0% | 0% | 0% → | 50% | 50% | 50% | 50% | 50% | 50% |
| Tele 4 | 0% | 0% | 0% | 0% → | 50% → | 100% | 100% | 100% | 100% | 100% | 100% | 100% | 100% |
| Tele 5 | 0% → | 50% → | 100% | 100% | 100% | 100% | 100% | 100% | 100% | 100% | 100% | 100% | 100% |

# Teleskopierbare Lasten / Cargas telescópicas

Capacidades de carga em cópia eletrônica / Portate del braccio in estensione
Cargas telescópicas / Телескопируемые грузы



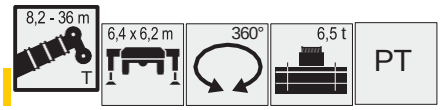


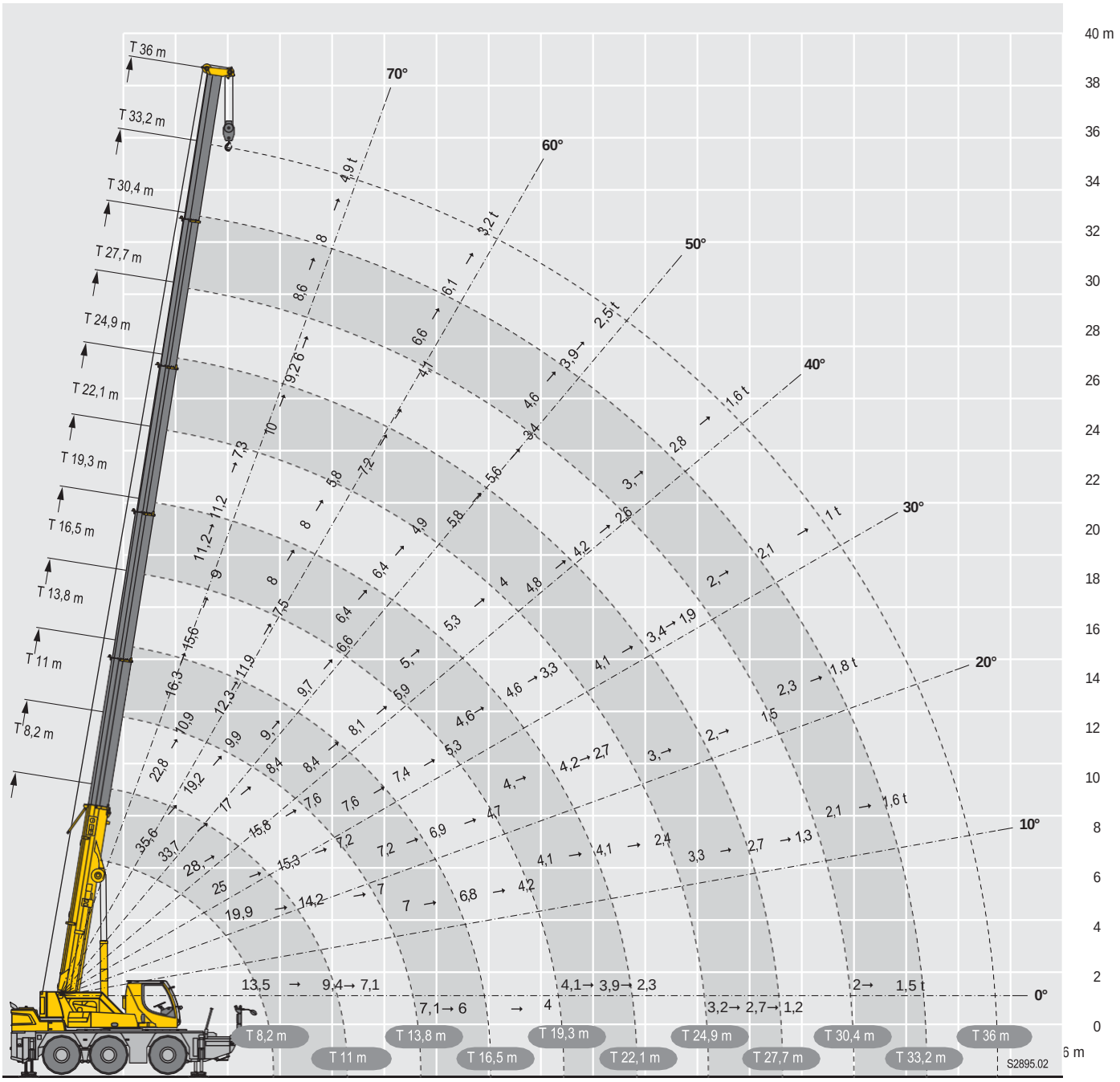


| m | T-8,2 | T-11,0 | T-13,8 | T-13,8 | T-16,5 | T-19,3 | T-19,3 | T-22,1 | T-24,9 | T-24,9 | T-27,7 | T-30,4 | T-30,4 | T-33,2 | T-36,0 |
|---|---|---|---|---|---|---|---|---|---|---|---|---|---|---|---|
| Tele 1 | 0% | 0% | 0% | 0% | 0% | 0% | 0% | 0% | 0% | 0% | 0% | 0% | 0% → 50% → 100% | | |
| Tele 2 | 0% | 0% | 0% | 0% | 0% | 0% | 0% | 0% | 0% | 0% → 50% → 100% | | | 100% | 100% | 100% |
| Tele 3 | 0% | 0% | 0% | 0% | 0% | 0% | 0% → 50% → 100% | | | 100% | 100% | 100% | 100% | 100% | 100% |
| Tele 4 | 0% | 0% | 0% | 0% → 50% → 100% | | | 100% | 100% | 100% | 100% | 100% | 100% | 100% | 100% | 100% |
| Tele 5 | 0% → 50% → 100% | | | 100% | 100% | 100% | 100% | 100% | 100% | 100% | 100% | 100% | 100% | 100% | 100% |

# Traglasten / Capacidades de elevação

THK

Forças de elevação / Portate
Tablas de carga / Грузоподъемность

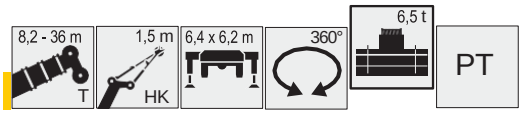


| | 8,2 m | | | | 11 m | | | | 13,8 m | | | | 16,5 m | | | | 19,3 m | | | | 22,1 m | | | | |
|---|---|---|---|---|---|---|---|---|---|---|---|---|---|---|---|---|---|---|---|---|---|---|---|---|---|
| | 1,5 m | | | | 1,5 m | | | | 1,5 m | | | | 1,5 m | | | | 1,5 m | | | | 1,5 m | | | | |
| | 0° | 20° | 40° | 60° | 0° | 20° | 40° | 60° | 0° | 20° | 40° | 60° | 0° | 20° | 40° | 60° | 0° | 20° | 40° | 60° | 0° | 20° | 40° | 60° | |
| 3 | | | 21,2 | 16,4 | | | 22,1 | 16,7 | | | 22,4 | 16,9 | | | 22,4 | 16,9 | | | | 16,8 | | | | | 3 |
| 3,5 | | 25 | 20,8 | 16,2 | | | 21,6 | 16,5 | | | 22 | 16,7 | | | 22,1 | 16,7 | | | 21,6 | 16,6 | | | | 16,3 | 3,5 |
| 4 | | 25 | 20,4 | 16,1 | | | 21,2 | 16,3 | | | 21,6 | 16,5 | | | 21,7 | 16,5 | | | 21,3 | 16,4 | | | | 16,2 | 4 |
| 4,5 | | 24,6 | 20,1 | 16 | | 25 | 20,8 | 16,1 | | | 21,2 | 16,3 | | | 21,4 | 16,3 | | | 21 | 16,3 | | | 20,2 | 16,1 | 4,5 |
| 5 | 25 | 23,8 | 19,9 | 16 | | 25 | 20,5 | 16,1 | | | 20,9 | 16,1 | | | 21 | 16,2 | | | 20,7 | 16,1 | | | 19,9 | 16 | 5 |
| 6 | 23,9 | 23 | 19,8 | 15,9 | | 23,8 | 19,9 | 15,9 | | 23,9 | 20,3 | 15,9 | | | 20,4 | 15,9 | | | 20,1 | 15,8 | | | 19,2 | 15,8 | 6 |
| 7 | 18,5 | 19,6 | 19,7 | 15,9 | 19,4 | 19,7 | 19,4 | 15,9 | | 19,7 | 19,3 | 15,8 | | | 19,2 | 15,7 | | | 18,3 | 15,6 | | | 17,3 | 15,6 | 7 |
| 8 | | | | | 16 | 16,2 | 16,3 | 15,9 | | 16,3 | 16,4 | 15,6 | | 16 | 16,2 | 15,6 | | | 15,2 | 15,1 | | | 14,7 | 14,5 | 8 |
| 9 | | | | | 13 | 13,1 | 13,2 | 13,3 | 12,3 | 13,2 | 13,4 | 13,5 | | 13,4 | 13,3 | 13,4 | | 12,8 | 13,3 | 13,1 | | | 12,7 | 12,7 | 9 |
| 10 | | | | | 10,7 | 11 | 11 | 11 | 11,2 | 11,3 | 11,2 | 11,2 | | 11,4 | 11,4 | 11,2 | | 11,3 | 11,4 | 11,4 | | | 11 | 11,2 | 10 |
| 11 | | | | | | | | | 9,6 | 9,7 | 9,8 | 9,7 | | 9,7 | 9,8 | 9,9 | | 9,6 | 9,7 | 9,8 | | 9,3 | 9,5 | 9,6 | 11 |
| 12 | | | | | | | | | 8,4 | 8,4 | 8,5 | 8,5 | 8,4 | 8,4 | 8,5 | 8,6 | | 8,3 | 8,4 | 8,5 | | 8,2 | 8,3 | 8,3 | 12 |
| 13 | | | | | | | | | | 7,4 | 7,4 | | 7,3 | 7,4 | 7,4 | 7,5 | | 7,3 | 7,3 | 7,4 | | 7,4 | 7,3 | 7,3 | 13 |
| 14 | | | | | | | | | | | | | 6,5 | 6,6 | 6,6 | 6,6 | 6,7 | 6,5 | 6,5 | 6,5 | | 6,6 | 6,7 | 6,7 | 14 |
| 15 | | | | | | | | | | | | | 5,8 | 5,8 | 5,9 | 5,9 | 6 | 6 | 6 | 6 | | 5,9 | 6 | 6 | 15 |
| 16 | | | | | | | | | | | | | | | | | 5,4 | 5,4 | 5,4 | 5,5 | 5,2 | 5,3 | 5,3 | 5,4 | 16 |
| 17 | | | | | | | | | | | | | | | | | 4,9 | 4,9 | 4,9 | 4,9 | 4,7 | 4,8 | 4,8 | 4,8 | 17 |
| 18 | | | | | | | | | | | | | | | | | 4,4 | 4,4 | 4,5 | 4,5 | 4,3 | 4,3 | 4,4 | 4,4 | 18 |
| 19 | | | | | | | | | | | | | | | | | | | | | 4 | 4 | 4 | 4 | 19 |
| 20 | | | | | | | | | | | | | | | | | | | | | 3,7 | 3,8 | 3,8 | 3,8 | 20 |
| 21 | | | | | | | | | | | | | | | | | | | | | 3,4 | 3,5 | 3,5 | 3,5 | 21 |

t_260_002_01301_00_000 / 01302_00_000 / 01303_00_000 / 01304_00_000

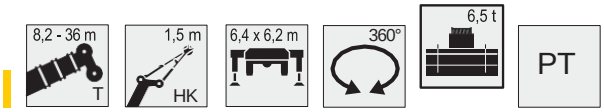


| | 24,9 m | | | | 27,7 m | | | | 30,4 m | | | | 33,2 m | | | | 36 m | | | | |
|---|---|---|---|---|---|---|---|---|---|---|---|---|---|---|---|---|---|---|---|---|---|
| | 1,5 m | | | | 1,5 m | | | | 1,5 m | | | | 1,5 m | | | | 1,5 m | | | | |
| | 0° | 20° | 40° | 60° | 0° | 20° | 40° | 60° | 0° | 20° | 40° | 60° | 0° | 20° | 40° | 60° | 0° | 20° | 40° | 60° | |
| 4,5 | | | | 15,4 | | | | | | | | | | | | | | | | | 4,5 |
| 5 | | | | 15,3 | | | | 12 | | | | | | | | | | | | | 5 |
| 6 | | | 17,1 | 15,1 | | | 12,1 | 13,7 | | | | 11,9 | | | | | | | | | 6 |
| 7 | | | 16,2 | 14,4 | | | 13,4 | 13,2 | | | 11,4 | 11,4 | | | | 9 | | | | | 7 |
| 8 | | | 14,2 | 13,7 | | | 12,5 | 12,3 | | | 10,8 | 10,8 | | | 8,7 | 8,6 | | | | 7,3 | 8 |
| 9 | | | 12,1 | 12,2 | | | 11,5 | 11,5 | | | 10,1 | 10,1 | | | 8,3 | 8,3 | | | 7,1 | 7 | 9 |
| 10 | | | 10,5 | 10,5 | | | 10,1 | 10,2 | | | 9,4 | 9,3 | | | 8 | 7,9 | | | 6,8 | 6,8 | 10 |
| 11 | | | 9,3 | 9,4 | | | 8,9 | 8,9 | | | 8,6 | 8,7 | | | 7,6 | 7,6 | | | 6,6 | 6,5 | 11 |
| 12 | | | 8,2 | 8,2 | | | 8 | 8 | | | 7,6 | 7,7 | | | 7,3 | 7,2 | | | 6,3 | 6,2 | 12 |
| 13 | | 7,3 | 7,4 | 7,4 | | | 7,1 | 7,2 | | | 6,9 | 7 | | | 6,7 | 6,7 | | | 6 | 6 | 13 |
| 14 | | 6,4 | 6,5 | 6,6 | | 6,3 | 6,3 | 6,4 | | | 6,3 | 6,4 | | | 6 | 6,1 | | | 5,8 | 5,8 | 14 |
| 15 | | 5,8 | 5,8 | 5,8 | | 5,7 | 5,9 | 5,8 | | | 5,7 | 5,7 | | | 5,6 | 5,6 | | | 5,4 | 5,4 | 15 |
| 16 | | 5,2 | 5,3 | 5,3 | | 5,1 | 5,2 | 5,3 | | 5 | 5,2 | 5,2 | | | 5,2 | 5,2 | | | 4,9 | 4,9 | 16 |
| 17 | | 4,8 | 4,9 | 4,9 | | 4,7 | 4,7 | 4,7 | | 4,6 | 4,7 | 4,8 | | | 4,6 | 4,7 | | | 4,4 | 4,5 | 17 |
| 18 | 4,4 | 4,4 | 4,4 | 4,5 | | 4,4 | 4,4 | 4,3 | | 4,3 | 4,3 | 4,3 | | 4,1 | 4,1 | 4,2 | | | 4 | 4 | 18 |
| 19 | 4 | 4 | 4 | 4 | | 4 | 4 | 4 | | 3,9 | 3,9 | 3,9 | | 3,7 | 3,8 | 3,8 | | | 3,6 | 3,6 | 19 |
| 20 | 3,6 | 3,7 | 3,7 | 3,7 | | 3,6 | 3,7 | 3,7 | | 3,5 | 3,5 | 3,6 | | 3,4 | 3,4 | 3,5 | | 3,2 | 3,2 | 3,3 | 20 |
| 21 | 3,3 | 3,4 | 3,4 | 3,4 | 3,3 | 3,3 | 3,4 | 3,4 | | 3,2 | 3,2 | 3,3 | | 3,1 | 3,1 | 3,1 | | 2,9 | 2,9 | 3 | 21 |
| 22 | 3,1 | 3,1 | 3,1 | 3,1 | 3 | 3,1 | 3,1 | 3,1 | | 2,9 | 3 | 3 | | 2,8 | 2,8 | 2,9 | | 2,6 | 2,6 | 2,7 | 22 |
| 23 | 2,8 | 2,8 | 2,8 | 2,8 | 2,8 | 2,8 | 2,8 | 2,8 | 2,6 | 2,7 | 2,7 | 2,7 | | 2,6 | 2,6 | 2,6 | | 2,4 | 2,4 | 2,4 | 23 |
| 24 | | 2,6 | 2,6 | 2,6 | 2,5 | 2,6 | 2,6 | 2,6 | 2,4 | 2,4 | 2,4 | 2,5 | | 2,3 | 2,3 | 2,4 | | 2,2 | 2,2 | 2,2 | 24 |
| 25 | | | | | 2,3 | 2,3 | 2,4 | 2,4 | 2,2 | 2,2 | 2,2 | 2,2 | 2,1 | 2,1 | 2,1 | 2,2 | | 1,9 | 2 | 2 | 25 |
| 26 | | | | | 2,1 | 2,2 | 2,2 | 2,2 | 2 | 2 | 2 | 2 | 1,9 | 1,9 | 1,9 | 1,9 | | 1,7 | 1,8 | 1,8 | 26 |
| 27 | | | | | | | | | 1,8 | 1,8 | 1,8 | 1,8 | 1,7 | 1,7 | 1,7 | 1,8 | | 1,6 | 1,6 | 1,6 | 27 |
| 28 | | | | | | | | | 1,6 | 1,7 | 1,7 | 1,7 | 1,5 | 1,6 | 1,6 | 1,6 | 1,3 | 1,4 | 1,4 | 1,4 | 28 |
| 29 | | | | | | | | | 1,5 | 1,5 | 1,5 | 1,5 | 1,4 | 1,4 | 1,4 | 1,4 | 1,2 | 1,2 | 1,2 | 1,3 | 29 |
| 30 | | | | | | | | | | | | | 1,2 | 1,3 | 1,3 | 1,3 | 1,1 | 1,1 | 1,1 | 1,1 | 30 |
| 31 | | | | | | | | | | | | | 1,1 | 1,1 | 1,1 | 1,1 | 0,9 | 1 | 1 | 1 | 31 |
| 32 | | | | | | | | | | | | | 1 | 1 | 1 | 1 | 0,8 | 0,8 | 0,8 | 0,9 | 32 |
| 33 | | | | | | | | | | | | | | | | | 0,7 | 0,7 | 0,7 | 0,7 | 33 |
| 34 | | | | | | | | | | | | | | | | | 0,6 | 0,6 | 0,6 | 0,6 | 34 |

# Teleskopierbare Lasten / Cargas telescópicas

Capacidades de carga em cópia eletrônica / Portate del braccio in estensione
Cargas telescópicas / Телескопируемые грузы

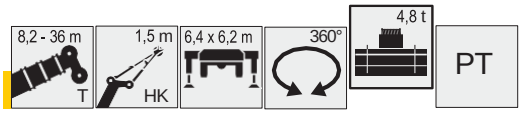


Opção

| | 8,2 m | | | | 11 m | | | | 13,8 m | | | | 16,5 m | | | | 19,3 m | | | | 22,1 m | | | | |
|---|---|---|---|---|---|---|---|---|---|---|---|---|---|---|---|---|---|---|---|---|---|---|---|---|---|
| | 1,5 m | | | | 1,5 m | | | | 1,5 m | | | | 1,5 m | | | | 1,5 m | | | | 1,5 m | | | | |
| | 0° | 20° | 40° | 60° | 0° | 20° | 40° | 60° | 0° | 20° | 40° | 60° | 0° | 20° | 40° | 60° | 0° | 20° | 40° | 60° | 0° | 20° | 40° | 60° | |
| 3 | | | 21,2 | 16,4 | | | 22,1 | 16,7 | | | 22,4 | 16,9 | | | 22,4 | 16,9 | | | | 16,8 | | | | | 3 |
| 3,5 | | 25 | 20,8 | 16,2 | | | 21,6 | 16,5 | | | 22 | 16,7 | | | 22,1 | 16,7 | | | 21,6 | 16,6 | | | | 16,3 | 3,5 |
| 4 | | 25 | 20,4 | 16,1 | | | 21,2 | 16,3 | | | 21,6 | 16,5 | | | 21,7 | 16,5 | | | 21,3 | 16,4 | | | | 16,2 | 4 |
| 4,5 | | 24,6 | 20,1 | 16 | | 25 | 20,8 | 16,1 | | | 21,2 | 16,3 | | | 21,4 | 16,3 | | | 21 | 16,3 | | | 20,2 | 16,1 | 4,5 |
| 5 | 25 | 23,8 | 19,9 | 16 | | 25 | 20,5 | 16,1 | | | 20,9 | 16,1 | | | 21 | 16,2 | | | 20,7 | 16,1 | | | 19,9 | 16 | 5 |
| 6 | 22,8 | 22,8 | 19,8 | 15,9 | | 23,2 | 19,9 | 15,9 | | 23 | 20,3 | 15,9 | | | 20,4 | 15,9 | | | 19,9 | 15,8 | | | 19,2 | 15,8 | 6 |
| 7 | 18,4 | 18,6 | 18,7 | 15,9 | 18,6 | 18,8 | 19 | 15,9 | | 18,8 | 18,6 | 15,8 | | | 18 | 15,7 | | | 16,9 | 15,6 | | | 15,8 | 15,5 | 7 |
| 8 | | | | | 14,6 | 14,8 | 15 | 15 | | 14,9 | 15,1 | 15,2 | | 14,9 | 14,8 | 14,9 | | | 14 | 14,1 | | | 13,7 | 13,6 | 8 |
| 9 | | | | | 11,9 | 12 | 12,1 | 12,2 | 11,2 | 12,2 | 12,2 | 12,4 | | 12,5 | 12,3 | 12,3 | | 11,6 | 12,3 | 12,3 | | | 11,6 | 11,8 | 9 |
| 10 | | | | | 10,1 | 10 | 10,1 | 10,1 | 10,3 | 10,4 | 10,5 | 10,3 | | 10,4 | 10,5 | 10,6 | | 10,3 | 10,4 | 10,5 | | | 10 | 10,1 | 10 |
| 11 | | | | | | | | | 8,8 | 8,8 | 8,9 | 9 | | 8,9 | 8,9 | 9 | | 8,8 | 8,8 | 8,9 | | 8,6 | 8,7 | 8,8 | 11 |
| 12 | | | | | | | | | 7,6 | 7,7 | 7,7 | 7,7 | 7,6 | 7,7 | 7,7 | 7,8 | | 7,6 | 7,6 | 7,7 | | 7,8 | 7,7 | 7,7 | 12 |
| 13 | | | | | | | | | | 6,7 | 6,7 | | 6,6 | 6,7 | 6,7 | 6,8 | | 6,9 | 6,7 | 6,7 | | 6,8 | 6,9 | 6,9 | 13 |
| 14 | | | | | | | | | | | | | 5,9 | 5,9 | 5,9 | 6 | 6 | 6,1 | 6,1 | 6,2 | | 6 | 6 | 6,1 | 14 |
| 15 | | | | | | | | | | | | | 5,4 | 5,5 | 5,4 | 5,5 | 5,4 | 5,4 | 5,5 | 5,5 | | 5,3 | 5,4 | 5,4 | 15 |
| 16 | | | | | | | | | | | | | | | | | 4,8 | 4,9 | 4,9 | 4,9 | 4,9 | 4,9 | 4,8 | 4,8 | 16 |
| 17 | | | | | | | | | | | | | | | | | 4,3 | 4,4 | 4,4 | 4,4 | 4,4 | 4,4 | 4,4 | 4,4 | 17 |
| 18 | | | | | | | | | | | | | | | | | 3,9 | 4 | 4 | 4 | 4 | 4 | 4 | 4,1 | 18 |
| 19 | | | | | | | | | | | | | | | | | | | | | 3,6 | 3,7 | 3,7 | 3,7 | 19 |
| 20 | | | | | | | | | | | | | | | | | | | | | 3,3 | 3,3 | 3,3 | 3,4 | 20 |
| 21 | | | | | | | | | | | | | | | | | | | | | 3 | 3,1 | 3,1 | 3,1 | 21 |

t_260_002_21301_00_000 / 21302_00_000 / 21303_00_000 / 21304_00_000

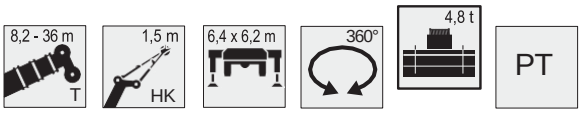


| | 24,9 m | | | | 27,7 m | | | | 30,4 m | | | | 33,2 m | | | | 36 m | | | | |
|---|---|---|---|---|---|---|---|---|---|---|---|---|---|---|---|---|---|---|---|---|---|
| | 1,5 m | | | | 1,5 m | | | | 1,5 m | | | | 1,5 m | | | | 1,5 m | | | | |
| | 0° | 20° | 40° | 60° | 0° | 20° | 40° | 60° | 0° | 20° | 40° | 60° | 0° | 20° | 40° | 60° | 0° | 20° | 40° | 60° | |
| 4,5 | | | | 15,4 | | | | | | | | | | | | | | | | | 4,5 |
| 5 | | | | 15,3 | | | | 12 | | | | | | | | | | | | | 5 |
| 6 | | | 17,1 | 15,1 | | | 12,1 | 13,7 | | | | 11,9 | | | | | | | | | 6 |
| 7 | | | 15,5 | 14,4 | | | 13,4 | 13,2 | | | 11,4 | 11,4 | | | | 9 | | | | | 7 |
| 8 | | | 12,9 | 13,1 | | | 12,3 | 12,3 | | | 10,8 | 10,8 | | | 8,7 | 8,6 | | | | 7,3 | 8 |
| 9 | | | 11,2 | 11,2 | | | 10,6 | 10,7 | | | 10,1 | 10,1 | | | 8,3 | 8,3 | | | 7,1 | 7 | 9 |
| 10 | | | 9,6 | 9,7 | | | 9,4 | 9,2 | | | 8,9 | 9 | | | 8 | 7,9 | | | 6,8 | 6,8 | 10 |
| 11 | | | 8,5 | 8,5 | | | 8,2 | 8,3 | | | 7,8 | 7,8 | | | 7,5 | 7,6 | | | 6,6 | 6,5 | 11 |
| 12 | | | 7,6 | 7,6 | | | 7,2 | 7,3 | | | 7,1 | 7,1 | | | 6,7 | 6,8 | | | 6,3 | 6,2 | 12 |
| 13 | | 6,7 | 6,7 | 6,7 | | | 6,6 | 6,6 | | | 6,3 | 6,4 | | | 6,2 | 6,1 | | | 5,9 | 5,9 | 13 |
| 14 | | 5,9 | 6 | 6 | | 5,7 | 5,9 | 6 | | | 5,8 | 5,8 | | | 5,6 | 5,7 | | | 5,3 | 5,4 | 14 |
| 15 | | 5,4 | 5,4 | 5,4 | | 5,3 | 5,3 | 5,3 | | | 5,3 | 5,4 | | | 5,1 | 5,1 | | | 4,7 | 4,8 | 15 |
| 16 | | 4,8 | 4,9 | 4,9 | | 4,7 | 4,8 | 4,8 | | 4,6 | 4,7 | 4,8 | | | 4,5 | 4,6 | | | 4,3 | 4,3 | 16 |
| 17 | | 4,3 | 4,3 | 4,4 | | 4,3 | 4,3 | 4,3 | | 4,2 | 4,2 | 4,3 | | | 4,1 | 4,1 | | | 3,8 | 3,9 | 17 |
| 18 | 3,9 | 3,9 | 3,9 | 4 | | 3,9 | 3,9 | 3,9 | | 3,8 | 3,8 | 3,8 | | 3,6 | 3,6 | 3,7 | | | 3,5 | 3,5 | 18 |
| 19 | 3,5 | 3,6 | 3,6 | 3,6 | | 3,5 | 3,5 | 3,6 | | 3,4 | 3,4 | 3,5 | | 3,3 | 3,3 | 3,3 | | | 3,1 | 3,1 | 19 |
| 20 | 3,2 | 3,3 | 3,3 | 3,3 | | 3,2 | 3,2 | 3,2 | | 3,1 | 3,1 | 3,1 | | 3 | 3 | 3 | | 2,7 | 2,8 | 2,8 | 20 |
| 21 | 2,9 | 2,9 | 3 | 3 | 2,9 | 2,9 | 2,9 | 2,9 | | 2,8 | 2,8 | 2,8 | | 2,7 | 2,7 | 2,7 | | 2,5 | 2,5 | 2,5 | 21 |
| 22 | 2,7 | 2,7 | 2,7 | 2,7 | 2,6 | 2,7 | 2,7 | 2,7 | | 2,5 | 2,5 | 2,6 | | 2,4 | 2,4 | 2,5 | | 2,2 | 2,3 | 2,3 | 22 |
| 23 | 2,4 | 2,4 | 2,5 | 2,4 | 2,4 | 2,4 | 2,4 | 2,4 | 2,2 | 2,3 | 2,3 | 2,3 | | 2,2 | 2,2 | 2,2 | | 2 | 2 | 2 | 23 |
| 24 | | 2,2 | 2,2 | 2,2 | 2,2 | 2,2 | 2,2 | 2,2 | 2 | 2,1 | 2,1 | 2,1 | | 2 | 2 | 2 | | 1,8 | 1,8 | 1,8 | 24 |
| 25 | | | | | 2 | 2 | 2 | 2 | 1,8 | 1,9 | 1,9 | 1,9 | 1,7 | 1,8 | 1,8 | 1,8 | | 1,6 | 1,6 | 1,6 | 25 |
| 26 | | | | | 1,8 | 1,8 | 1,8 | 1,8 | 1,6 | 1,7 | 1,7 | 1,7 | 1,5 | 1,6 | 1,6 | 1,6 | | 1,4 | 1,4 | 1,4 | 26 |
| 27 | | | | | | | | | 1,5 | 1,5 | 1,5 | 1,5 | 1,4 | 1,4 | 1,4 | 1,4 | | 1,2 | 1,3 | 1,3 | 27 |
| 28 | | | | | | | | | 1,3 | 1,4 | 1,4 | 1,4 | 1,2 | 1,3 | 1,3 | 1,3 | 1 | 1,1 | 1,1 | 1,1 | 28 |
| 29 | | | | | | | | | 1,2 | 1,2 | 1,2 | 1,2 | 1,1 | 1,1 | 1,1 | 1,1 | 0,9 | 0,9 | 1 | 1 | 29 |
| 30 | | | | | | | | | | | | | 1 | 1 | 1 | 1 | 0,8 | 0,8 | 0,8 | 0,8 | 30 |
| 31 | | | | | | | | | | | | | 0,8 | 0,9 | 0,9 | 0,9 | 0,7 | 0,7 | 0,7 | 0,7 | 31 |
| 32 | | | | | | | | | | | | | 0,7 | 0,8 | 0,8 | 0,8 | | | | | 32 |

t_260_002_21301_00_000 / 21302_00_000 / 21303_00_000 / 21304_00_000

# Tragfähigkeiten / Capacidades de elevação

## Altos de elevação / Altezze di sollevamento
## Alturas de elevação / Высота подъема

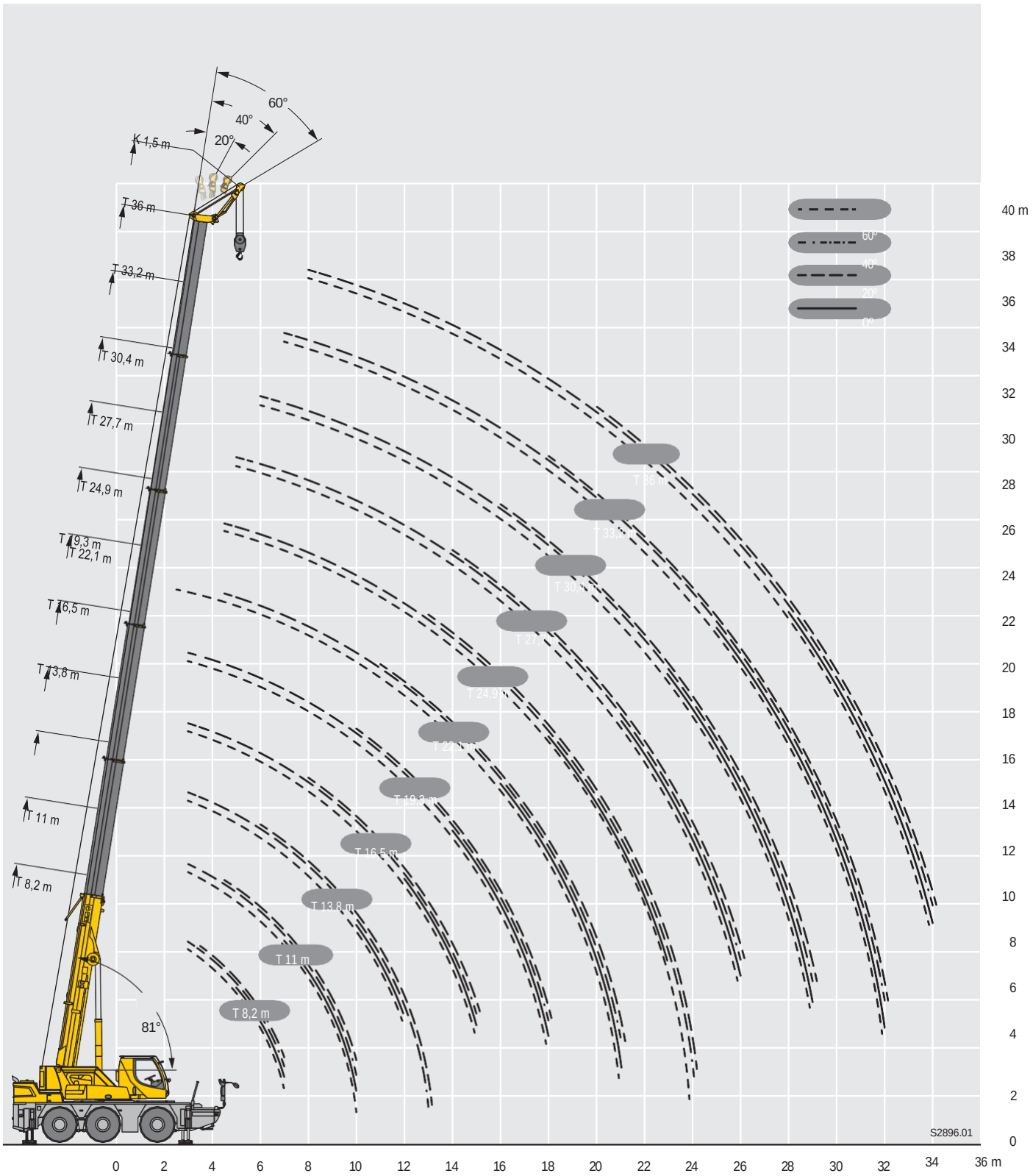

# Traglasten / Capacidades de elevação

TK

Forças de elevação / Portate

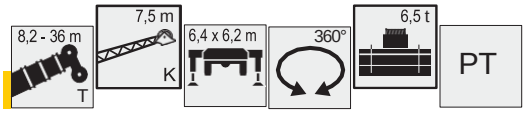


| | 8,2 m | | | | 27,7 m | | | | 30,4 m | | | | 33,2 m | | | | 36 m | | | | |
|---|---|---|---|---|---|---|---|---|---|---|---|---|---|---|---|---|---|---|---|---|---|
| | 7,5 m | | | | 7,5 m | | | | 7,5 m | | | | 7,5 m | | | | 7,5 m | | | | |
| | 0° | 20° | 40° | 60° | 0° | 20° | 40° | 60° | 0° | 20° | 40° | 60° | 0° | 20° | 40° | 60° | 0° | 20° | 40° | 60° | |
| 3 | 7,1 | | | | | | | | | | | | | | | | | | | | 3 |
| 3,5 | 6,8 | 5,6 | | | | | | | | | | | | | | | | | | | 3,5 |
| 4 | 6,5 | 5,5 | | | | | | | | | | | | | | | | | | | 4 |
| 4,5 | 6,2 | 5,3 | | | | | | | | | | | | | | | | | | | 4,5 |
| 5 | 5,9 | 5,1 | | | 8,5 | | | | | | | | | | | | | | | | 5 |
| 6 | 5,4 | 4,6 | 3,8 | | 8,2 | | | | 7,4 | | | | | | | | | | | | 6 |
| 7 | 4,8 | 4,3 | 3,6 | 2,7 | 7,8 | | | | 7,2 | | | | 6,3 | | | | 5,4 | | | | 7 |
| 8 | 4,1 | 4,1 | 3,5 | 2,7 | 7,5 | 5,5 | | | 7 | | | | 6,2 | | | | 5,3 | | | | 8 |
| 9 | 3,6 | 3,8 | 3,4 | | 7,2 | 5,3 | | | 6,8 | 5,2 | | | 6,1 | 5 | | | 5,2 | | | | 9 |
| 10 | 3,3 | 3,6 | 3,2 | | 6,9 | 5,2 | 3,9 | | 6,6 | 5,1 | 3,9 | | 6 | 4,8 | | | 5 | 4,5 | | | 10 |
| 11 | 3 | 3,2 | 1,5 | | 6,6 | 4,9 | 3,8 | 2,7 | 6,4 | 4,9 | 3,8 | | 5,9 | 4,7 | 3,7 | | 4,9 | 4,4 | | | 11 |
| 12 | 2,7 | 2,9 | 0,6 | | 6,3 | 4,7 | 3,8 | 2,7 | 6,2 | 4,8 | 3,7 | 2,7 | 5,8 | 4,5 | 3,7 | 2,7 | 4,8 | 4,3 | 3,5 | | 12 |
| 13 | 2,5 | 0,6 | | | 6,1 | 4,5 | 3,7 | 2,7 | 6 | 4,6 | 3,7 | 2,7 | 5,6 | 4,3 | 3,6 | 2,7 | 4,7 | 4,2 | 3,5 | 2,6 | 13 |
| 14 | | | | | 5,8 | 4,4 | 3,6 | | 5,7 | 4,4 | 3,6 | | 5,4 | 4,3 | 3,6 | 2,7 | 4,5 | 4,1 | 3,5 | 2,6 | 14 |
| 15 | | | | | 5,5 | 4,3 | 3,6 | | 5,3 | 4,3 | 3,6 | | 5,1 | 4,2 | 3,5 | | 4,3 | 3,9 | 3,4 | 2,6 | 15 |
| 16 | | | | | 5,1 | 4,2 | 3,5 | | 5 | 4,2 | 3,5 | | 4,7 | 4,1 | 3,5 | | 4,2 | 3,8 | 3,4 | | 16 |
| 17 | | | | | 4,6 | 4,1 | 3,5 | | 4,6 | 4,1 | 3,5 | | 4,2 | 4 | 3,4 | | 4 | 3,7 | 3,4 | | 17 |
| 18 | | | | | 4,2 | 4 | 3,5 | | 4,2 | 4 | 3,5 | | 3,9 | 4 | 3,4 | | 3,8 | 3,6 | 3,3 | | 18 |
| 19 | | | | | 3,9 | 3,9 | 3,4 | | 3,8 | 3,9 | 3,4 | | 3,7 | 3,7 | 3,4 | | 3,5 | 3,5 | 3,3 | | 19 |
| 20 | | | | | 3,6 | 3,7 | 3,4 | | 3,5 | 3,7 | 3,4 | | 3,5 | 3,4 | 3,4 | | 3,2 | 3,4 | 3,2 | | 20 |
| 21 | | | | | 3,3 | 3,4 | 3,4 | | 3,3 | 3,3 | 3,4 | | 3,2 | 3,3 | 3,3 | | 2,9 | 3,2 | 3,1 | | 21 |
| 22 | | | | | 3,1 | 3,1 | | | 3 | 3,1 | 3,2 | | 2,9 | 3,1 | 3,1 | | 2,6 | 2,9 | 3,1 | | 22 |
| 23 | | | | | 2,9 | 2,9 | | | 2,7 | 2,9 | 3 | | 2,6 | 2,9 | 3 | | 2,4 | 2,7 | 2,8 | | 23 |
| 24 | | | | | 2,7 | 2,8 | | | 2,5 | 2,7 | | | 2,4 | 2,6 | 2,7 | | 2,2 | 2,4 | 2,6 | | 24 |
| 25 | | | | | 2,4 | 2,6 | | | 2,3 | 2,5 | | | 2,2 | 2,4 | | | 2 | 2,2 | 2,3 | | 25 |
| 26 | | | | | 2,2 | 2,4 | | | 2,1 | 2,2 | | | 2 | 2,2 | | | 1,8 | 2 | 2,1 | | 26 |
| 27 | | | | | 2,1 | 2,2 | | | 1,9 | 2,1 | | | 1,8 | 2 | | | 1,6 | 1,8 | | | 27 |
| 28 | | | | | 1,9 | 2 | | | 1,7 | 1,9 | | | 1,6 | 1,8 | | | 1,4 | 1,6 | | | 28 |
| 29 | | | | | 1,7 | | | | 1,6 | 1,7 | | | 1,5 | 1,6 | | | 1,3 | 1,5 | | | 29 |
| 30 | | | | | 1,6 | | | | 1,4 | 1,5 | | | 1,3 | 1,5 | | | 1,1 | 1,3 | | | 30 |
| 31 | | | | | 1,5 | | | | 1,3 | | | | 1,2 | 1,3 | | | 1 | 1,2 | | | 31 |
| 32 | | | | | | | | | 1,2 | | | | 1,1 | 1,2 | | | 0,9 | 1 | | | 32 |
| 33 | | | | | | | | | 1,1 | | | | 1 | | | | 0,8 | 0,9 | | | 33 |
| 34 | | | | | | | | | 1 | | | | 0,8 | | | | 0,7 | 0,8 | | | 34 |
| 35 | | | | | | | | | | | | | 0,7 | | | | 0,6 | 0,7 | | | 35 |
| 36 | | | | | | | | | | | | | 0,7 | | | | | | | | 36 |
| 37 | | | | | | | | | | | | | 0,6 | | | | | | | | 37 |

t_260_003_02301_00_000 / 02302_00_000 / 02303_00_000 / 02304_00_000

# Traglasten / Capacidades de elevação



Forças de elevação / Portate

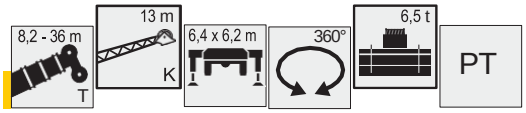


| | 8,2 m | | | | 27,7 m | | | | 30,4 m | | | | 33,2 m | | | | 36 m | | | | |
|---|---|---|---|---|---|---|---|---|---|---|---|---|---|---|---|---|---|---|---|---|---|
| | 13 m | | | | 13 m | | | | 13 m | | | | 13 m | | | | 13 m | | | | |
| | 0° | 20° | 40° | 60° | 0° | 20° | 40° | 60° | 0° | 20° | 40° | 60° | 0° | 20° | 40° | 60° | 0° | 20° | 40° | 60° | |
| 3 | 4,1 | | | | | | | | | | | | | | | | | | | | 3 |
| 3,5 | 3,9 | | | | | | | | | | | | | | | | | | | | 3,5 |
| 4 | 3,7 | | | | | | | | | | | | | | | | | | | | 4 |
| 4,5 | 3,5 | | | | | | | | | | | | | | | | | | | | 4,5 |
| 5 | 3,3 | | | | 4,8 | | | | | | | | | | | | | | | | 5 |
| 6 | 3 | 2,6 | | | 4,6 | | | | 4,4 | | | | | | | | | | | | 6 |
| 7 | 2,8 | 2,4 | | | 4,5 | | | | 4,2 | | | | 3,8 | | | | | | | | 7 |
| 8 | 2,6 | 2,3 | | | 4,3 | | | | 4,1 | | | | 3,7 | | | | 3,3 | | | | 8 |
| 9 | 2,4 | 2,1 | | | 4 | | | | 3,9 | | | | 3,6 | | | | 3,2 | | | | 9 |
| 10 | 2,2 | 2 | 1,7 | | 3,8 | 2,5 | | | 3,7 | | | | 3,5 | | | | 3,2 | | | | 10 |
| 11 | 2,1 | 1,9 | 1,7 | | 3,6 | 2,4 | | | 3,5 | 2,4 | | | 3,3 | | | | 3,1 | | | | 11 |
| 12 | 1,9 | 1,8 | 1,6 | 1,4 | 3,4 | 2,3 | | | 3,3 | 2,3 | | | 3,2 | 2,3 | | | 3 | | | | 12 |
| 13 | 1,8 | 1,7 | 1,5 | 1,4 | 3,2 | 2,3 | | | 3,2 | 2,3 | | | 3,1 | 2,2 | | | 2,9 | 2,2 | | | 13 |
| 14 | 1,7 | 1,6 | 1,5 | 1 | 3,1 | 2,2 | 1,7 | | 3,1 | 2,2 | 1,7 | | 3 | 2,2 | | | 2,8 | 2,1 | | | 14 |
| 15 | 1,6 | 1,6 | 1,5 | 0,6 | 2,9 | 2,1 | 1,7 | | 2,9 | 2,1 | 1,7 | | 2,9 | 2,1 | 1,7 | | 2,7 | 2,1 | | | 15 |
| 16 | 1,6 | 1,5 | 1,4 | 0,6 | 2,8 | 2,1 | 1,7 | 1,4 | 2,8 | 2,1 | 1,7 | | 2,8 | 2 | 1,6 | | 2,6 | 2 | 1,6 | | 16 |
| 17 | 1,5 | 1,5 | 0,7 | | 2,7 | 2 | 1,6 | 1,4 | 2,7 | 2 | 1,6 | 1,4 | 2,7 | 2 | 1,6 | 1,4 | 2,5 | 2 | 1,6 | | 17 |
| 18 | 1,5 | 0,8 | 0,7 | | 2,6 | 2 | 1,6 | 1,4 | 2,6 | 2 | 1,6 | 1,4 | 2,6 | 1,9 | 1,6 | 1,4 | 2,5 | 1,9 | 1,6 | 1,4 | 18 |
| 19 | | | | | 2,5 | 1,9 | 1,6 | | 2,5 | 1,9 | 1,6 | 1,4 | 2,5 | 1,9 | 1,6 | 1,4 | 2,4 | 1,9 | 1,6 | 1,4 | 19 |
| 20 | | | | | 2,4 | 1,8 | 1,6 | | 2,4 | 1,9 | 1,6 | | 2,4 | 1,9 | 1,5 | | 2,3 | 1,8 | 1,5 | 1,4 | 20 |
| 21 | | | | | 2,3 | 1,8 | 1,5 | | 2,3 | 1,8 | 1,5 | | 2,3 | 1,8 | 1,5 | | 2,3 | 1,8 | 1,5 | | 21 |
| 22 | | | | | 2,2 | 1,8 | 1,5 | | 2,2 | 1,8 | 1,5 | | 2,3 | 1,8 | 1,5 | | 2,2 | 1,8 | 1,5 | | 22 |
| 23 | | | | | 2,1 | 1,7 | 1,5 | | 2,2 | 1,7 | 1,5 | | 2,2 | 1,7 | 1,5 | | 2,1 | 1,7 | 1,5 | | 23 |
| 24 | | | | | 2,1 | 1,7 | 1,5 | | 2,1 | 1,7 | 1,5 | | 2,1 | 1,7 | 1,5 | | 2,1 | 1,7 | 1,5 | | 24 |
| 25 | | | | | 2 | 1,7 | 1,5 | | 2 | 1,7 | 1,5 | | 2 | 1,7 | 1,5 | | 2 | 1,7 | 1,5 | | 25 |
| 26 | | | | | 1,9 | 1,6 | 1,5 | | 2 | 1,6 | 1,5 | | 2 | 1,6 | 1,5 | | 1,9 | 1,6 | 1,5 | | 26 |
| 27 | | | | | 1,9 | 1,6 | | | 1,9 | 1,6 | 1,5 | | 1,9 | 1,6 | 1,4 | | 1,7 | 1,6 | 1,4 | | 27 |
| 28 | | | | | 1,8 | 1,6 | | | 1,8 | 1,6 | 1,4 | | 1,8 | 1,6 | 1,4 | | 1,6 | 1,6 | 1,4 | | 28 |
| 29 | | | | | 1,7 | 1,5 | | | 1,7 | 1,6 | | | 1,6 | 1,6 | 1,4 | | 1,4 | 1,6 | 1,4 | | 29 |
| 30 | | | | | 1,7 | 1,5 | | | 1,6 | 1,5 | | | 1,5 | 1,5 | 1,4 | | 1,3 | 1,5 | 1,4 | | 30 |
| 31 | | | | | 1,6 | 1,5 | | | 1,4 | 1,5 | | | 1,3 | 1,5 | | | 1,1 | 1,4 | 1,4 | | 31 |
| 32 | | | | | 1,5 | 1,5 | | | 1,3 | 1,5 | | | 1,2 | 1,4 | | | 1 | 1,2 | | | 32 |
| 33 | | | | | 1,4 | 1,5 | | | 1,2 | 1,4 | | | 1,1 | 1,3 | | | 0,9 | 1,1 | | | 33 |
| 34 | | | | | 1,3 | | | | 1,1 | 1,2 | | | 1 | 1,1 | | | 0,8 | 1 | | | 34 |
| 35 | | | | | 1,2 | | | | 1 | 1,1 | | | 0,9 | 1 | | | 0,7 | 0,9 | | | 35 |
| 36 | | | | | 1,1 | | | | 0,9 | | | | 0,8 | 0,9 | | | 0,6 | 0,8 | | | 36 |
| 37 | | | | | 1 | | | | 0,8 | | | | 0,7 | 0,8 | | | | 0,7 | | | 37 |
| 38 | | | | | | | | | 0,7 | | | | 0,6 | 0,7 | | | | 0,6 | | | 38 |
| 39 | | | | | | | | | 0,7 | | | | | | | | | | | | 39 |

t_260_003_03301_00_000 / 03302_00_000 / 03303_00_000 / 03304_00_000

# Traglasten / Capacidades de elevação

Forças de elevação / Portate

**TK**

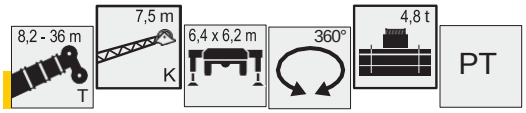

| | 8,2 m | | | | 27,7 m | | | | 30,4 m | | | | 33,2 m | | | | 36 m | | | | |
|---|---|---|---|---|---|---|---|---|---|---|---|---|---|---|---|---|---|---|---|---|---|
| | 7,5 m | | | | 7,5 m | | | | 7,5 m | | | | 7,5 m | | | | 7,5 m | | | | |
| | 0° | 20° | 40° | 60° | 0° | 20° | 40° | 60° | 0° | 20° | 40° | 60° | 0° | 20° | 40° | 60° | 0° | 20° | 40° | 60° | |
| 3 | 7,1 | | | | | | | | | | | | | | | | | | | | 3 |
| 3,5 | 6,8 | 5,6 | | | | | | | | | | | | | | | | | | | 3,5 |
| 4 | 6,5 | 5,5 | | | | | | | | | | | | | | | | | | | 4 |
| 4,5 | 6,2 | 5,3 | | | | | | | | | | | | | | | | | | | 4,5 |
| 5 | 5,9 | 5,1 | | | 8,5 | | | | | | | | | | | | | | | | 5 |
| 6 | 5,4 | 4,6 | 3,8 | | 8,2 | | | | 7,4 | | | | | | | | | | | | 6 |
| 7 | 4,8 | 4,3 | 3,6 | 2,7 | 7,8 | | | | 7,2 | | | | 6,3 | | | | 5,4 | | | | 7 |
| 8 | 4,1 | 4,1 | 3,5 | 2,7 | 7,5 | 5,5 | | | 7 | | | | 6,2 | | | | 5,3 | | | | 8 |
| 9 | 3,6 | 3,8 | 3,4 | | 7,2 | 5,3 | | | 6,8 | 5,2 | | | 6,1 | 5 | | | 5,2 | | | | 9 |
| 10 | 3,3 | 3,6 | 3,2 | | 6,9 | 5,2 | 3,9 | | 6,6 | 5,1 | 3,9 | | 6 | 4,8 | | | 5 | 4,5 | | | 10 |
| 11 | 3 | 3,2 | 1,5 | | 6,6 | 4,9 | 3,8 | 2,7 | 6,4 | 4,9 | 3,8 | | 5,9 | 4,7 | 3,7 | | 4,9 | 4,4 | | | 11 |
| 12 | 2,7 | 2,9 | 0,6 | | 6,3 | 4,7 | 3,8 | 2,7 | 6,2 | 4,8 | 3,7 | 2,7 | 5,8 | 4,5 | 3,7 | 2,7 | 4,8 | 4,3 | 3,5 | | 12 |
| 13 | 2,5 | 0,6 | | | 6 | 4,5 | 3,7 | 2,7 | 5,7 | 4,6 | 3,7 | 2,7 | 5,6 | 4,3 | 3,6 | 2,7 | 4,7 | 4,2 | 3,5 | 2,6 | 13 |
| 14 | | | | | 5,6 | 4,4 | 3,6 | | 5,4 | 4,4 | 3,6 | | 5,1 | 4,3 | 3,6 | 2,7 | 4,5 | 4,1 | 3,5 | 2,6 | 14 |
| 15 | | | | | 5,1 | 4,3 | 3,6 | | 4,9 | 4,3 | 3,6 | | 4,6 | 4,2 | 3,5 | | 4,3 | 3,9 | 3,4 | 2,6 | 15 |
| 16 | | | | | 4,7 | 4,2 | 3,5 | | 4,4 | 4,2 | 3,5 | | 4,2 | 4,1 | 3,5 | | 4,1 | 3,8 | 3,4 | | 16 |
| 17 | | | | | 4,2 | 4,1 | 3,5 | | 4 | 4,1 | 3,5 | | 4 | 4 | 3,4 | | 3,7 | 3,7 | 3,4 | | 17 |
| 18 | | | | | 3,8 | 3,9 | 3,5 | | 3,8 | 3,9 | 3,5 | | 3,6 | 3,6 | 3,4 | | 3,3 | 3,6 | 3,3 | | 18 |
| 19 | | | | | 3,5 | 3,7 | 3,4 | | 3,5 | 3,5 | 3,4 | | 3,3 | 3,5 | 3,4 | | 3 | 3,3 | 3,3 | | 19 |
| 20 | | | | | 3,3 | 3,3 | 3,4 | | 3,2 | 3,4 | 3,3 | | 3 | 3,3 | 3,2 | | 2,7 | 3 | 3,2 | | 20 |
| 21 | | | | | 3 | 3,1 | 3,2 | | 2,9 | 3,1 | 3,1 | | 2,7 | 3 | 3,1 | | 2,4 | 2,7 | 3 | | 21 |
| 22 | | | | | 2,8 | 2,9 | | | 2,6 | 2,8 | 3 | | 2,5 | 2,7 | 2,9 | | 2,2 | 2,5 | 2,7 | | 22 |
| 23 | | | | | 2,5 | 2,7 | | | 2,4 | 2,6 | 2,7 | | 2,2 | 2,5 | 2,6 | | 2 | 2,3 | 2,4 | | 23 |
| 24 | | | | | 2,3 | 2,4 | | | 2,1 | 2,3 | | | 2 | 2,2 | 2,4 | | 1,8 | 2 | 2,2 | | 24 |
| 25 | | | | | 2,1 | 2,2 | | | 1,9 | 2,1 | | | 1,8 | 2 | | | 1,6 | 1,8 | 2 | | 25 |
| 26 | | | | | 1,9 | 2 | | | 1,8 | 1,9 | | | 1,6 | 1,8 | | | 1,4 | 1,7 | 1,8 | | 26 |
| 27 | | | | | 1,7 | 1,8 | | | 1,6 | 1,7 | | | 1,5 | 1,6 | | | 1,3 | 1,5 | | | 27 |
| 28 | | | | | 1,6 | 1,7 | | | 1,4 | 1,6 | | | 1,3 | 1,5 | | | 1,1 | 1,3 | | | 28 |
| 29 | | | | | 1,4 | | | | 1,3 | 1,4 | | | 1,2 | 1,3 | | | 1 | 1,2 | | | 29 |
| 30 | | | | | 1,3 | | | | 1,1 | 1,3 | | | 1 | 1,2 | | | 0,9 | 1 | | | 30 |
| 31 | | | | | 1,2 | | | | 1 | | | | 0,9 | 1 | | | 0,7 | 0,9 | | | 31 |
| 32 | | | | | | | | | 0,9 | | | | 0,8 | 0,9 | | | 0,6 | 0,8 | | | 32 |
| 33 | | | | | | | | | 0,8 | | | | 0,7 | | | | | 0,6 | | | 33 |
| 34 | | | | | | | | | 0,7 | | | | 0,6 | | | | | | | | 34 |

t_260_003_22301_00_000 / 22302_00_000 / 22303_00_000 / 22304_00_000

# Traglasten / Capacidades de elevação

TK

Forças de elevação / Portate

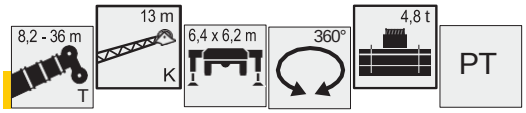


Opção

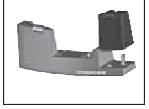

| | 8,2 m | | | | 27,7 m | | | | 30,4 m | | | | 33,2 m | | | | 36 m | | | | |
|---|---|---|---|---|---|---|---|---|---|---|---|---|---|---|---|---|---|---|---|---|---|
| | 13 m | | | | 13 m | | | | 13 m | | | | 13 m | | | | 13 m | | | | |
| | 0° | 20° | 40° | 60° | 0° | 20° | 40° | 60° | 0° | 20° | 40° | 60° | 0° | 20° | 40° | 60° | 0° | 20° | 40° | 60° | |
| 3 | 4,1 | | | | | | | | | | | | | | | | | | | | 3 |
| 3,5 | 3,9 | | | | | | | | | | | | | | | | | | | | 3,5 |
| 4 | 3,7 | | | | | | | | | | | | | | | | | | | | 4 |
| 4,5 | 3,5 | | | | | | | | | | | | | | | | | | | | 4,5 |
| 5 | 3,3 | | | | 4,8 | | | | | | | | | | | | | | | | 5 |
| 6 | 3 | 2,6 | | | 4,6 | | | | 4,4 | | | | | | | | | | | | 6 |
| 7 | 2,8 | 2,4 | | | 4,5 | | | | 4,2 | | | | 3,8 | | | | | | | | 7 |
| 8 | 2,6 | 2,3 | | | 4,3 | | | | 4,1 | | | | 3,7 | | | | 3,3 | | | | 8 |
| 9 | 2,4 | 2,1 | | | 4 | | | | 3,9 | | | | 3,6 | | | | 3,2 | | | | 9 |
| 10 | 2,2 | 2 | 1,7 | | 3,8 | 2,5 | | | 3,7 | | | | 3,5 | | | | 3,2 | | | | 10 |
| 11 | 2,1 | 1,9 | 1,7 | | 3,6 | 2,4 | | | 3,5 | 2,4 | | | 3,3 | | | | 3,1 | | | | 11 |
| 12 | 1,9 | 1,8 | 1,6 | 1,4 | 3,4 | 2,3 | | | 3,3 | 2,3 | | | 3,2 | 2,3 | | | 3 | | | | 12 |
| 13 | 1,8 | 1,7 | 1,5 | 1,4 | 3,2 | 2,3 | | | 3,2 | 2,3 | | | 3,1 | 2,2 | | | 2,9 | 2,2 | | | 13 |
| 14 | 1,7 | 1,6 | 1,5 | 1 | 3,1 | 2,2 | 1,7 | | 3,1 | 2,2 | 1,7 | | 3 | 2,2 | | | 2,8 | 2,1 | | | 14 |
| 15 | 1,6 | 1,6 | 1,5 | 0,6 | 2,9 | 2,1 | 1,7 | | 2,9 | 2,1 | 1,7 | | 2,9 | 2,1 | 1,7 | | 2,7 | 2,1 | | | 15 |
| 16 | 1,6 | 1,5 | 1,4 | 0,6 | 2,8 | 2,1 | 1,7 | 1,4 | 2,8 | 2,1 | 1,7 | | 2,8 | 2 | 1,6 | | 2,6 | 2 | 1,6 | | 16 |
| 17 | 1,5 | 1,5 | 0,7 | | 2,7 | 2 | 1,6 | 1,4 | 2,7 | 2 | 1,6 | 1,4 | 2,7 | 2 | 1,6 | 1,4 | 2,5 | 2 | 1,6 | | 17 |
| 18 | 1,5 | 0,8 | 0,7 | | 2,6 | 2 | 1,6 | 1,4 | 2,6 | 2 | 1,6 | 1,4 | 2,6 | 1,9 | 1,6 | 1,4 | 2,5 | 1,9 | 1,6 | 1,4 | 18 |
| 19 | | | | | 2,5 | 1,9 | 1,6 | | 2,5 | 1,9 | 1,6 | 1,4 | 2,5 | 1,9 | 1,6 | 1,4 | 2,4 | 1,9 | 1,6 | 1,4 | 19 |
| 20 | | | | | 2,4 | 1,8 | 1,6 | | 2,4 | 1,9 | 1,6 | | 2,4 | 1,9 | 1,5 | | 2,3 | 1,8 | 1,5 | 1,4 | 20 |
| 21 | | | | | 2,3 | 1,8 | 1,5 | | 2,3 | 1,8 | 1,5 | | 2,3 | 1,8 | 1,5 | | 2,3 | 1,8 | 1,5 | | 21 |
| 22 | | | | | 2,2 | 1,8 | 1,5 | | 2,2 | 1,8 | 1,5 | | 2,3 | 1,8 | 1,5 | | 2,2 | 1,8 | 1,5 | | 22 |
| 23 | | | | | 2,1 | 1,7 | 1,5 | | 2,1 | 1,7 | 1,5 | | 2,1 | 1,7 | 1,5 | | 2,1 | 1,7 | 1,5 | | 23 |
| 24 | | | | | 2 | 1,7 | 1,5 | | 2,1 | 1,7 | 1,5 | | 2 | 1,7 | 1,5 | | 1,9 | 1,7 | 1,5 | | 24 |
| 25 | | | | | 1,9 | 1,7 | 1,5 | | 2 | 1,7 | 1,5 | | 2 | 1,7 | 1,5 | | 1,7 | 1,7 | 1,5 | | 25 |
| 26 | | | | | 1,9 | 1,6 | 1,5 | | 1,9 | 1,6 | 1,5 | | 1,8 | 1,6 | 1,5 | | 1,5 | 1,6 | 1,5 | | 26 |
| 27 | | | | | 1,8 | 1,6 | | | 1,7 | 1,6 | 1,5 | | 1,6 | 1,6 | 1,4 | | 1,4 | 1,6 | 1,4 | | 27 |
| 28 | | | | | 1,7 | 1,6 | | | 1,6 | 1,6 | 1,4 | | 1,5 | 1,6 | 1,4 | | 1,2 | 1,5 | 1,4 | | 28 |
| 29 | | | | | 1,6 | 1,5 | | | 1,4 | 1,5 | | | 1,3 | 1,5 | 1,4 | | 1,1 | 1,4 | 1,4 | | 29 |
| 30 | | | | | 1,5 | 1,5 | | | 1,3 | 1,5 | | | 1,2 | 1,4 | 1,4 | | 1 | 1,2 | 1,4 | | 30 |
| 31 | | | | | 1,3 | 1,5 | | | 1,2 | 1,4 | | | 1 | 1,3 | | | 0,9 | 1,1 | 1,3 | | 31 |
| 32 | | | | | 1,2 | 1,4 | | | 1,1 | 1,2 | | | 0,9 | 1,1 | | | 0,8 | 1 | | | 32 |
| 33 | | | | | 1,1 | 1,2 | | | 0,9 | 1,1 | | | 0,8 | 1 | | | 0,6 | 0,9 | | | 33 |
| 34 | | | | | 1 | | | | 0,8 | 1 | | | 0,7 | 0,9 | | | | 0,7 | | | 34 |
| 35 | | | | | 0,9 | | | | 0,8 | 0,9 | | | 0,6 | 0,8 | | | | 0,6 | | | 35 |
| 36 | | | | | 0,8 | | | | 0,7 | | | | | 0,7 | | | | | | | 36 |
| 37 | | | | | 0,7 | | | | 0,6 | | | | | 0,6 | | | | | | | 37 |

t_260_003_23301_00_000 / 23302_00_000 / 23303_00_000 / 23304_00_000

# Hubhöhen / Alturas de elevação

Altos de elevação / Altezze di sollevamento
Alturas de elevação / Высота подъема

**TK**

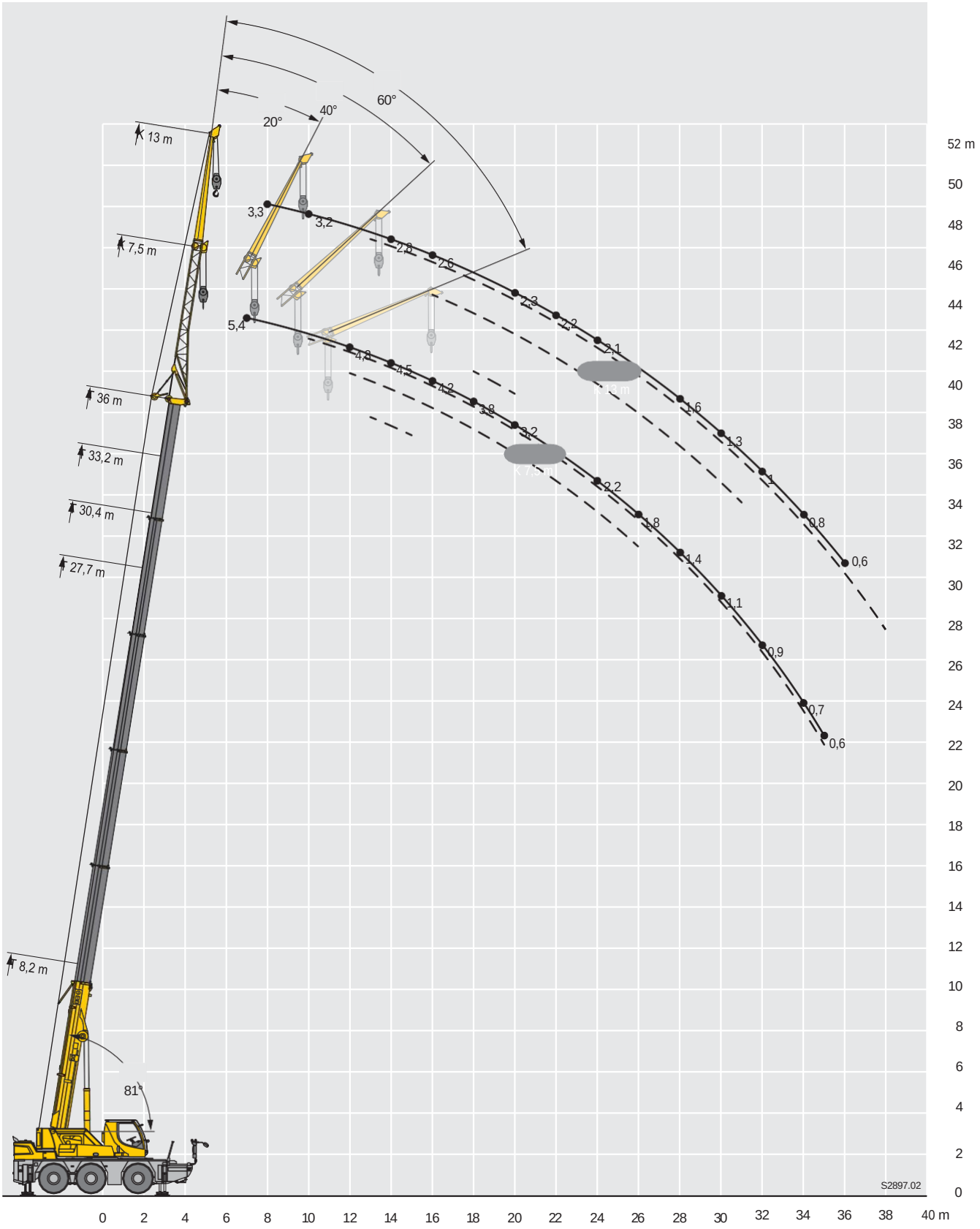

# Equipamento / Ausstattung

Equipement / Equipaggiamento

## Kranfahrgestell

| | |
|---|---|
| **Rahmen** | Construção de cestas de alta qualidade e com alto teor de Feinkornbaustahl. |
| **Abstrações** | de 4 punções, horizontal e vertical, totalmente hidráulicas e . Operação com fernteuerung, automatische Abstütz- nivellierung, elektronische Neigungsanzeige. |
| **Motor** | 6-cilindros a diesel, fabricação Mercedes-Benz, wassergekühlt, potência 260 kW (354 PS), máx. torque de 1400 Nm. Emissões de gás de acordo com as normas 97/68/EG e EPA/CARB, filtro de resíduos: 300 l. |
| **Ferramentas** | ZF Lastschaltgetriebe mit Drehmomentwandler, Lock-up-Kupp- lung und integriertem Verteilergetriebe mit Längsdifferential. |
| **Caixas** | Todos os acessos estão gelados, os acessos 1 e 3 estão protegidos com Querdiffe- rentialsperren. |
| **Alimentação** | Todos os Achsen são alimentados hidropneumáticamente e hidraulicamente. |
| **Localização** | 6fach, Reifengröße: 385/95 R 25 (14.00 R 25) |
| **Fechamento** | 2-Kreisanlage com Servo-lenkung hidráulico. Ativo, seguro. |
| | Hinterachslenkung digital, programas de lente específicos para situações de negócios diferentes. |
| **Bremsen** | Bremsen de aposta: Allrad-Servo-Druckluftbremse, alle Achsen sind mit Scheibenbremsen ausgestattet, 2-Kreisanlage.<br>Handbremse: O Federspeicher nos corredores dos 2. e 3. Achse wirkend.<br>Dauerbremse: Motorbremse. |
| **Elektr. Anlage** | Tecnologia moderna de barramento de dados, 24 Volts Gleichstrom, 2 baterias com je 170 Ah. |
| **Peças de reposição** | Estações de trabalho embutidas na frente do caminhão. |

## Kranoberwagen

| | |
|---|---|
| **Cadeira de rodas** | Estrutura de construção de aço de alta qualidade, com revestimento de Feinkorn de alta qualidade. Como elemento de ligação para o carrinho de mão, há uma ligação de 1 real para o rolo, o que permite uma descida sem problemas. |
| **Funcionamento** | Sistema diesel-hidráulico com 1 bomba de vácuo Axialkolben no centro da pista, 1 bomba de vácuo Zahnrad do motor a diesel no motor de combustão , 4 unidades de trabalho em . |
| **Direção** | Por meio de um sistema de 4 unidades de mão no painel de controle e por meio do controle da rotação do motor a diesel, controle e regulagem de estabilidade em todos os movimentos do painel. |
| **Hubwerk** | Axialkolben-Konstantmotor, Seilwinde mit eingebautem Planeten- getriebe und federbelasteter, hydraulisch gelüfteter Haltebremse. |
| **Wippwerk** | 1 Diferencial de cilindro de pistão com dispositivo de segurança e hidráulico. |
| **Produtos Drehwerk** | Motor Axialkolben-Konstantmotor, Planetengetriebe, Haltebremse hidráulico de gelüftete federbelastete. |
| **Cabine de voo e cabine de rodas** | Kabine com anticorrosiva de grande porte, gelada com goma, com vidro de segurança, dispositivos de controle e de orientação para transporte e transporte, proteção anticorrosiva, Klimaanlage. Kabine zur Sichtverbesserung über Teleskoparm verschiebbar und automatisch mit dem Unter-wagen verriegelbar, Kabine um 20° nach hinten neigbar. |
| **Instalações de segurança** | LICCON2-Überlastanlage, Hubendbegrenzung, Sicherheitsventile gegen Rohr- und Schlauchbrüche. |
| **Teleskopausleger** | Konstrução de alta qualidade e com revestimento de Feinkornbaustahl ovalado com Auslegerprofil, 1 Anlenkstück e 5 Teleskopteile. Todas as teleskopteile são separadas por meio do sistema Schnelltakt-Teleskopiers Telematik, com alcance de 8,2 m a 36 m. |
| **Lastro** | 6,5 t Grundballast fest montiert. |
| **Elektr. Anlage** | Controle de componentes elétricos e eletrônicos com a mais moderna tecnologia de dados. |

## Registros de apostas

| | |
|---|---|
| **K** | Einfachklappspitze 7,5 m<br>Doppelklappspitze 7,5 m - 13 m<br>Configuração 0°; 20°; 40°; 60° |
| **HK** | Montagespitze 1,5 m in der Klappspitze integriert.<br>Configuração 0°; 20°; 40°; 60° |

## Zusatzausrüstung

| | |
|---|---|
| **Rollensatz/Haken für Montagespitze** | 3 Seilrollen für eine max. Traglast de 25 t. Einfachhaken für max. 25 t Traglast. |
| **Fahr- und Krankabine** | Anheben der Kabine über den Teleskoparm. |
| **2. Hubwerk** | Para 2 Hakenbetrieb ou para uso com Klappspitze, quando o Haupthubseil eingeschert bleiben soll. |
| **Bereifung** | 6fach. Tamanho da caixa: 445/95 R 25 (16.00 R 25). |
| **Antrieb 6 x 6** | Zusätzlich kann die 2. Achse im Gelände zugeschaltet werden. |
| **Posto de controle** | Telma-Wirbelstrombremse an der 1. Achse. |

**Mais informações sobre o Zusatzausrüstung no Anfrage.**

As ilustrações contêm também imagens de tubulações e de objetos sonoros, que não se enquadram em um padrão de referência sério.

# Equipamento /
# Ausstattung
Equipement / Equipaggiamento

## Transportador de guindaste

| | |
|---|---|
| **Estrutura** | Projeto tipo caixa de fabricação própria, resistente à torção, em aço estrutural refinado de alta resistência. |
| **Outriggers** | Sistema de suporte de 4 pontos, telescopável hidraulicamente na direção horizontal e vertical. Operação com controle remoto, nivelamento automático do suporte, visor eletrônico de inclinação. |
| **Motor** | Diesel, 6 cilindros, refrigerado a água, marca Mercedes-Benz, potência 260 kW (354 h.p.), torque máximo 1400 Nm. Emissões de escapamento de acordo com as normas 97/68/EG e EPA/CARB. Capacidade do tanque de combustível: 300 litros. |
| **Transmissão** | Caixa de câmbio ZF powershift com conversor de torque, cludge lock-up e caixa de distribuição integrada com diferencial longitudinal. |
| **Eixos** | Todos os eixos são direcionais, os eixos 1 e 3 são acionados com bloqueios de diferencial transversal. |
| **Suspensão** | Todos os eixos têm suspensão hidropneumática e podem ser travados hidraulicamente. |
| **Pneus** | 6 dobras, tamanho do pneu: 385/95 R 25 (14.00 R 25) |
| **Direção** | Sistema de 2 circuitos com servo direção hidráulica. Direção ativa do eixo traseiro dependente da velocidade, programas especiais de direção para várias situações de direção. |
| **Freios** | Freio de serviço: freio servo-ar em todas as rodas, todos os eixos são equipados com freios a disco, circuito duplo.<br>Freio de mão: acionado por mola, atuando em todas as rodas dos eixos 2 e 3.<br>Freio de ação contínua: freio motor. |
| **Sistema elétrico** | Técnica moderna de barramento de dados, 24 Volts CC, 2 baterias de 170 Ah cada. |
| **Caixa de ferramentas** | Caixa de armazenamento removível na parte frontal do chassi. |

## Superestrutura do guindaste

| | |
|---|---|
| **Estrutura** | Projeto soldado de fabricação própria, resistente à torção, de aço estrutural refinado de grão de alta resistência. A superestrutura é conectada ao transportador por um anel giratório de rolamento de esferas de uma carreira que permite a rotação contínua. |
| **Acionamento do guindaste** | Diesel-hidráulico com 1 bomba de pistão axial variável em circuito aberto, 1 bomba dupla do tipo engrenagem acionada pelo motor diesel do transportador,<br>4 movimentos de trabalho simultaneamente dirigíveis. |
| **Controle** | Por meio de quatro joysticks direcionais autocentrados na cabine do guindaste e da variação da velocidade do motor a diesel, o pré-controle eletrônico e a regulagem contínua de todos os movimentos do guindaste. |
| **Engrenagem do guincho** | Motor constante de pistão axial, guincho de cabo com engrenagem planetária instalada e freio de retenção com mola e liberação hidráulica. |
| **Engrenagem de elevação** | 1 aríete duplo diferencial com válvulas de retenção de segurança e circuito de compensação hidráulica. |
| **Engrenagem de giro** | Motor de deslocamento fixo de pistão axial, engrenagem planetária Liebherr, freio de retenção de liberação hidráulica com mola. |
| **Cabine do motorista e do operador do guindaste** | Espaçoso, resistente à corrosão e com mobiliário confortável, com suporte elástico, vidros de segurança, operação e elementos de controle para deslocamento e operação do guindaste, equipado com conforto, sistema de ar-condicionado. Para melhorar a visibilidade, a cabine pode ser deslizada por braço telescópico e travada automaticamente com o chassi; a cabine pode ser inclinada 20° para trás. |
| **Dispositivos de segurança** | Indicador de carga segura LICCON2, limite de içamento interruptor, válvulas de segurança contra ruptura de tubos e mangueiras. |
| **Lança telescópica** | Projeto resistente à flambagem e à torção de aço estrutural refinado de grão de alta resistência com<br>Perfil oviforme, 1 seção de base e 5 seções de lança. Todas as seções da lança podem ser estendidas hidraulicamente de forma separada pelo sistema telescópico de ciclo rápido Telematik.<br>Comprimento da lança: 8,2 m - 36 m. |
| **Contrapeso** | Contrapeso básico de 6,5 t firmemente montado. |
| **Sistema elétrico** | Controle dos componentes elétricos e eletrônicos pela mais recente tecnologia de barramento de dados. |

## Modos de operação

| | |
|---|---|
| **K** | Jib dobrável simples, 7,5 m<br>Jib duplo articulado 7,5 m - 13 m Ajuste 0°, 20°, 40°, 60° |
| **HK** | Jib de montagem com 1,5 m de comprimento e incorporado ao jib de giro.<br>Ajuste 0°, 20°, 40°, 60° |

## Equipamento adicional

| | |
|---|---|
| **Conjunto de polias / gancho para lança de montagem** | 3 polias de corda para uma capacidade de carga máxima de 25 t.<br>Gancho único para capacidade de carga máxima de 25 t. 25 t de capacidade de carga. |
| **Motorista e guindaste cabine do operador** | Levantamento da cabine pelo braço telescópico. |
| **2nd equipamento de içamento** | Para operação com 2 ganchos ou em operação com jib oscilante, se o cabo do guincho principal deve permanecer enrolado. |
| **Pneus** | 6 pneus. Tamanho do pneu: 445/95 R 25 (16.00 R 25). |
| **Tração 6 x 6** | Além disso, o segundo eixo pode ser ativado em operações fora de estrada. |
| **Freio adicional** | Freio de corrente Telma Eddy no segundo eixo. |

**Outros itens de equipamento disponíveis mediante solicitação.**

As fotos também contêm acessórios e equipamentos especiais não incluídos no escopo padrão de entrega.

# Equipamento / Ausstattung

Equipement / Equipaggiamento

# Equipamento /
# Ausstattung
Equipement / Equipaggiamento

## Porta de entrada

| | |
|---|---|
| **Quadro** | Estrutura em caixão resistente à torção, fabricada pela Liebherr, em acier à grain fin très résistant. |
| **Calibração** | Dispositivo de medição horizontal e vertical em 4 pontos, totalmente removível hidraulicamente. Utilização com comando à distância, elevação automática do nível de medição, inclinômetro eletrônico. |
| **Motor** | Diesel, 6 cilindros, marca Mercedes-Benz, refroidissement par eau, potência 260 kW (354 ch), torque máximo. 1400 Nm. As emissões de gás de escape estão em conformidade com as diretrizes 97/68/EG e EPA/CARB. Capacidade do reservatório de combustível: 300 l. |
| **Caixa de velocidades** | Caixa de velocidades ZF com conversor de casal, embrayage Lock-up e boîte de transferência integrada com diferencial longitudinal. |
| **Ensaios** | Todos os elementos são direcionadores, sendo que os elementos 1 e 3 são acionados com bloqueios transversais de diferenciais. |
| **Suspensão** | Todos os equipamentos são suspensos hidropneumaticamente e podem ser bloqueados hidraulicamente. |
| **Pneumáticos** | 6 fois, dimensão dos pneumáticos: 385/95 R 25 (14,00 R 25) |
| **Direção** | 2 circuitos com direção hidráulica assistida. Direção ativa dos sensores na parte dianteira e dependente da velocidade, programas de direção específicos para os diferentes modos de deslocamento. |
| **Freios** | Freins de serviço: servofrein à air comprimé, tous les essieux sont munis de freins à disque, à 2 circuits. Frein à main: por meio de cilindros com ressorts, agindo sobre as rotas dos essieux 2 e 3. Frein à régime continu: frein moteur. |
| **Instalação elétrica** | Técnica moderna de transmissão de dados por BUS de , corrente contínua de 24 Volts, 2 baterias de 170 Ah cada uma. |
| **Caixa para ferramentas** | Cofre de armazenamento amovível na parte dianteira do veículo. |

## Partida em andamento

| | |
|---|---|
| **Quadro** | Estrutura soldada de fabricação Liebherr, resistente à torção, em aço com grãos finos muito resistentes. Uma linha de orientação à<br><br>Uma fileira de bicos está ligada ao chassi do portador e permite uma rotação ilimitada. |
| **Entrada** | Sistema hidráulico a diesel com 1 pompa de débito variável e pistões axiais em um circuito hidráulico aberto, 1 pompa dupla de engrenagens acionada pelo motor a diesel no chassi portante, 4 mouve-<br><br>de trabalho que podem ser executados simultaneamente. |
| **Comando** | Comando na cabine do grutier por meio de 4 manipuladores com retorno automático em posição neutra e regulação do regime do motor diesel, servocomando eletrônico e regulação contínua de todos os movimentos do grue. |
| **Trilho de levitação** | Motor com débito constante e pistões axiais, trilhos com redutor planetário integrado e freio de parada com ressalto para descarga hidráulica. |
| **Mecanismo de lavagem** | 1 vértices diferenciais duplos com clapet de segurança antirretorno e conduíte de compensação hidráulica. |
| **Mecanismo de relevância** | Motor com cilindro constante e pistões axiais, redutor planetário Liebherr, freio de parada com ressalto e descarga hidráulica. |
| **Cabine de condução / do grutier** | Cabine espaçosa, tratamento anticorrosão, equipamento de "grande conforto", montada sobre bloco silencioso em borracha e dotada de vidros de segurança, instrumentos de comando e controle para a tradução e utilização da grade, equipamento de conforto, climatização. Cabine móvel sobre o suporte telescópico que oferece uma ótima visibilidade e pode ser fechada automaticamente com o chassi do portão, cabine com inclinação de 20° para frente. |
| **Dispositivo de segurança** | Controle de carga LICCON2, crochê de fim de curso na parte superior, clapets de segurança em caso de rupturas de flexíveis. |
| **Fluxo telescópico** | Estrutura resistente à queda e à torção em acier com grãos de barbatanas muito resistentes com perfil de flange oval, 1 elemento de base e 5 elementos telescópicos. Todos os elementos telescópicos podem ser classificados individualmente e hidraulicamente graças ao sistema de telescopagem rápida TelematiK. Comprimento da flange: 8,2 m a 36 m. |
| **Contrepostos** | Contrepoides de base fixa de 6,5t. |
| **Instalação elétrico** | Tecnologia de barramento de dados na ponta da tecnologia para o comando de componentes elétricos e eletrônicos. |

## Modos de funcionamento

| | |
|---|---|
| **K** | Fléchette pliante simple, longueur 7,5 m<br>Double fléchette pliante 7,5 m - 13 m<br>Positionnement à 0°, 20°, 40°, 60° |
| **HK** | Fléchette de montagem de 1,5 m, integrada à fléchette pliante.<br><br>Posicionamento a 0°, 20°, 40°, 60° |

## Equipamento suplementar

| | |
|---|---|
| **Jogo de bonecas/ crochê para o** | |
| **fléchette de montage** | 3 bolsas de cabo para uma capacidade de carga de 25 t no máximo. |
| **Cabine de condução** | Crochê simples para uma capacidade de carga de 25 t no máximo. |
| **teur / du grutier** | Levantamento da cabine abaixo do suporte telescópico. |
| **2º Mecanismo de Levantamento** | Para o funcionamento no modo 2 crochets ou durante o funcionamento com o fléchette pliante, quando o cabo de alimentação principal deve permanecer moufler. |
| **Pneumáticos** | 6 pneumáticos.<br>Dimensão dos pneumáticos: 445/95 R 25 (16,00 R 25). |
| **Entrada 6 x 6** | O Essieu 2 também pode ser ativado no terreno. |
| **Frein Complemento** | Frein de Telma no nível do 1er essieu. |

**Outros equipamentos adicionais sob demanda.**

# Equipamento / Ausstattung

Equipement / Equipaggiamento

As figuras contêm, também, acessórios e equipamentos especiais não incluídos na série na livraison.

# Equipamento /
# Ausstattung
Equipement / Equipaggiamento

## Autotelaio

| | |
|---|---|
| **Telaio** | Produzido pela Liebherr, estrutura do tipo scatolato antitorsione em acácia com grande espessura e alto grau de proteção. |
| **Stabilizzatori** | Dispositivo de estabilização em 4 pontos, totalmente hidráulico. Utilizado com radiocomando, estabilizador automático de elevação, indicador de inclinação eletrônico. |
| **Motor** | Diesel, 6 cilindros, marca Mercedes-Benz, refrigerado a água, potência 260 kW (354 CV), potência . 1400 Nm. Emissões de gás de escape com base nas diretrizes 97/68/EG e EPA/CARB. Capacidade de alimentação de combustível: 300 litros. |
| **Câmbio** | Cambio automatizado ZF com conversor de copia, frizione Lock- up e riduttore-ripartitore integrado com diferencial longitudinal. |
| **Assi** | Todos os assentos esterilizados, asse 1 e 3, com blocos diferentes. |
| **Sospensioni** | Todos os assentos têm uma suspensão idropneumática "Niveaumatik", bloqueável hidraulicamente. |
| **Pneumático** | 6 gomos. Dimensão: 385/95 R 25 (14,00 R 25). |
| **Servos** | Servo com circuito duplo e servo hidráulico. Sistema de esterçamento ativo dos assentos posteriores com base na velocidade, para as mais diversas situações de guiamento. |
| **Frenes** | Freno de serviço: pneumático servoassistido em todas as rodas, todos os assentos são equipados com freios a disco, em dois circuitos. Freno a mano: acumulador de moléculas de agente nas ruínas dos 2° e 3° asse. Freno rallentatore: freno motore. |
| **Impulso elétrico** | Moderna tecnologia de transmissão "data bus", corrente contínua de 24 Volts, 2 baterias com quase 170 Ah. |
| **Cassetta attrezzi** | Situada na parte anterior do carro e pequena. |

## Torretta

| | |
|---|---|
| **Telaio** | Produzido pela Liebherr, estrutura saldada antitorsão em acrilico de grande espessura e alto grau de arrefecimento. O elemento de A conexão entre autotelaio e a torretta é constituída por uma roda, que permite a rotação contínua em 360°. |
| **Impacto hidráulico** | Sistema hidráulico a diesel com uma pompa a portata variabile a pistone assiale in circuito d'olio aperto, uma pompa ad ingranaggi azionata dal motore diesel nel carro, 4 movimentazioni gru azionabili simultaneamente. |
| **Comando** | Para uso de manipuladores com retorno automático em posição neutra e mediante a regulagem dos giros do motor. Comandos com controle eletrônico que permitem uma regulagem progressiva de todos os movimentos do grupo. |
| **Argano di sollevamento** | Motor a cilindrata costante a pistone assiale, tamburo di solle- vamento con ingranaggio epicicloidale integrato e freno d'arresto idraulico caricato a molla, ventilato. |
| **Mecanismo de inclinação** | 1 cilindro com pompa com estribo de dois diâmetros e válvula de segurança de não retorno e compensação hidráulica. |
| **Mecanismo de rotação** | Motor hidráulico com cilindro de fissa, cavalete epicicloidal Liebherr e freio de parada hidráulico caricato com molde ventilado. |
| **Cabine** | Cabine espaçosa e confortável, resistente à corrosão, processo cataforético para a zincatura, montada em amortecedores em goma, com vetratura de segurança, ar condicionado. Cabine de transporte acoplada a um suporte telescópico para melhorar a visibilidade e que se solta automaticamente com o carro, cabine reclinável em 20°. |
| **Dispositivos de segurança** | Limitador de carga eletrônica LICCON2, interrutores de alta velocidade de elevação. |
| **Braccio telescopico** | Braccio telescopico a sezione ovoidale antitorsione, in acciaio a grana fine. 1 elemento de base e 5 elementos telescópicos. Todos os elementos são filtráveis hidraulicamente e independentemente um do outro. Sistema de telescopagem rápida Telematik. Altura do braço: 8,2 m - 36 m. |
| **Zavorra** | Zavorra base 6,5 t fissa. |
| **Impianto elétrico** | Comando dos componentes elétricos e eletrônicos com a mais moderna tecnologia de barramento. |

## Modo de uso

| | |
|---|---|
| **K** | Canto de 7,5 m<br>Falcone a volata variabile doppio 7,5 m - 13 m<br>Regolazione 0°, 20°, 40°, 60° |
| **HK** | Falconcino da montaggi 1,5 m, integrado no falcone.<br>Regolazione 0°, 20°, 40°, 60° |

## Equipamento adicional

| | |
|---|---|
| **Set di pulegge / ganci per falcon- cino da montaggi** | 3 pulegge con fune per una portata max. di 25 t. Gancio singolo per portata max. di 25 t. |
| **Cabine** | Sollevamento da cabine por meio de braçadeira telescópica. |
| **2° argônio** | Para uso com 2 ganchos ou com falcone, quando a função de principal deve estar infiltrada. |
| **Pneumático** | 6 gomos. Dimensão: 445/95 R 25 (16,00 R 25). |
| **Tração 6 x 6** | Em adição, o asse 2 pode ser inserido para o espigamento em cantil. |
| **Freno adicional** | Freno Telma sull'asse 1. |

**Outros equipamentos podem ser fornecidos mediante solicitação.**

As ilustrações contêm também acessórios e equipamentos especiais que não atendem às características da série.

# Equipamento / Ausstattung

Equipement / Equipaggiamento

## Chasis

| | |
|---|---|
| **Bastidor** | Estrutura em forma de cajón de fabricação própria, a prueba de torsión, de acero de construcción de grano fino. |
| **Estabilizadores** | de 4 pontos de apoio, com mobilidade horizontal e vertical totalmente hidráulica. Acionamento por telefone, nivelamento automático, indicação de inclinação eletrônica. |
| **Motor** | Diesel, marca Mercedes-Benz, 6 cilindros, refrigerado por água, potência 260 kW (354 CV), par máx. 1400 Nm. De acordo com a norma 97/68/CEE e EPA/CARB.<br><br>Capacidade de depósito de combustível: 300 l. |
| Caixa **de** câmbio | Caixa de câmbio ZF com conversor, porta-objetos e caixa de transferência integrada com diferencial longitudinal. |
| **Ejes** | Todas as lâminas direcionais, lâminas 1 e 3 com bloqueios diferenciais transversais. |
| **Suspensão** | Todos os ejes com amortização hidrônica e bloqueio hidráulico. |
| **Cubetas** | 6, tamanho: 385/95 R 25 (14,00 R 25). |
| **Direção** | Sistema de dois circuitos com servomecanismo hidráulico. Direção traseira ativa em função da velocidade, programas de direção especiais para diferentes situações ou modo de condução. |
| **Frenos** | Freno de serviço: servofreno neumático com acionamento em todas as ruedas, todos os eixos estão equipados com fendas de discos, sistema de 2 circuitos.<br>Freno de mão: para acumuladores de combustível com acionamento das rupturas dos garfos 2 e 3.<br><br>Freno contínuo: feno de motor. |
| **Sistema elétrico** | com tecnologia moderna de barramento de dados, 24 volts de corrente contínua, 2 baterias com 170 Ah cada uma. |
| **Caixa de cabos** | Caixa de cabos extraível na parte traseira do veículo. |

## Superestrutura

| | |
|---|---|
| **Bastidor** | Estrutura soldada de fabricação própria, à prova de torção, de acero de construcción de grano fino. Como elemento de união em direção ao bastidor móvel, serve uma união giratória sobre bolas de uma única hilera que permite um giro ilimitado. |
| **Ação de grama** | Diesel-hidráulica com uma bomba dupla de pistões axiais em circuito aberto, 1 bomba dupla de engrenagens acionada a partir do motor a diesel no came, 4 movimentos de trabalho simultâneos possíveis. |
| **Comando** | Palancas de controle autocentrantes na cabine da grade, reguladas pelas rpm do motor, piloto eletrônico e regulagem contínua de todos os movimentos da grade. |
| **Cabrestante** | Motor de pistões axiais de desplazamento fijo, cabrestante com caixa de transferência integrada e freio de retenção acionado por muelle. |
| **Inclinação pluma** | 1 cilindro duplo diferencial com válvulas de retenção de segurança e linha de compensação. |
| **Mecanismo de giro** | Motor hidráulico de símbolos axiais, planetária com freio de retenção acionado por muela |
| **Cabine de mão e grama** | Cabine espaçosa e resistente à corrosão, fornecedora de confortáveis, com suspensão elástica, com proteção de segurança, elementos de comando e controle para operação de comando e grama, equipamento confortável, ar condicionado, cabine desdobrável com braços telescópicos para melhor visibilidade e automaticamente embutida no chassi, cabine com inclinação de 20º para trás. |
| **Dispositivos de segurança** | Limitador de cargas LICCON2, limitador de fim de carrera de elevação, válvulas de segurança contra a rotação de tubérculos e latiguillos. |
| **Pluma telescópica** | Construção a prova de abolições e a prova de torção de aço de construção de grão final, altamente resistente, com perfil de pluma ovalado, 1 peça articulada extensível hidráulica por separado por meio do sistema telescópico de frecuen- cia rápida Telematik, longitude da pluma: 8,2 m - 36 m. |
| **Lastro** | 6,5 t contrapeso base fijo. |
| **Sistema elétrico** | Controle dos componentes elétricos e eletrônicos com a mais moderna técnica de bus de dados. |

## Modos de serviço

| | |
|---|---|
| **K** | Plumín lateral sencillo de 7,5 m de longitud<br>Plumín lateral doble 7,5 m - 13 m<br>Angulación 0°, 20°, 40°, 60° |
| **HK** | Plumín de montaje 1,5 m integrado em plumín lateral.<br>Angulação 0°, 20°, 40°, 60° |

## Equipamento adicional/alternativo

| | |
|---|---|
| **Juego poleas / gancho para plumín de montaje** | 3 polos para max. 25 t de capacidade de carga, gancho simples para máx. 25 t de capacidade de carga. |
| **Cabine de comando e grama** | Elevação da cabine por meio de um braço telescópico. |
| **Cabrestante auxiliar** | Para trabalho com dois ganchos ou também com plumas para manter a cabeceira principal com seus reentrâncias puídas. |
| **Cubiertas** | 6 cubiertas, tamaño: 445/95 R 25 (16.00 R 25). |
| **Traçado 6 x 6** | Adicionalmente, é possível acionar o segundo eixo sobre o terreno. |
| **Freno adicional** | Ventilador elétrico Telma no primeiro nível. |

**Outro equipamento sob pedido.**

As ilustrações incluem equipamentos adicionais e especiais, que não aparecem em série.

# Equipamento / Ausstattung

Equipement / Equipaggiamento

## Шасси

| | |
|---|---|
| **Рама шасси** | Жесткае пространственнае конструкцие собственного из высокопрочной мепкозернистой конструкционной. |
| **Выносные опоры** | 4 гидравпически выдвигаемые по горизонтапи ибапки с опорными гидроципиндрами и башмаками. Обслуживание при помощи пульта дистан- ционного, автоматическое выравнивание опорах, электронная индикация наклона. |
| **Двигатель** | 6-ципиндровый турбодизепь Mercedes-Benz, жидкостного, мощность 260 кВт (354 п.с.) максимапьный момент 1400 Нм. Эмиссие выхпопных газов в соответствии с Правипами по 97/68/EG. Емкость топпивного бака 300 п. |
| **Привод** | Коробка передач ZF с преобразователем крутящего с муфтой его блокировки и интегрированной коробкой с блокировкой продольного диф- ференциала. |
| **Мосты** | Все мосты имеют рулевое управление; мосты 1 и 3 - ве- домые с блокировками межколесного. |
| **Подвеска** | Все мосты оснащены гидропневматической подвеской и гидравпической блокировкой. |
| **Шины** | 6 односкатных шин размером 385/95 R 25 (14,00 R 25). |
| **Рулевое управление** | 2- контурная система рулевого управления с гидроу- силителем.Активное зависящее от скорости рулевое задними мостами, специальные программы управления для различных дорожных ситуа- ций. |
| **Тормоза** | Рабочий тормоз: пневматические тормоза на все колеса, тормоза на колесах всех мостах, 2-контурнае. Ручной тормоз: пружинные энергоаккумупеторы с накопеса мостов 2 и 3. Дополнительный: тормоз. |
| **Электро- оборудование** | Цифровае передача. Постоенный ток 24 В, 2батареи по 170 А/час. |
| **Инструмен- тальный ящик** | Съемный ящик на передней части шасси. |

## Поворотная часть

| | |
|---|---|
| **Рама** | Жесткае сварнае конструкцие собственного изготовпение высокопрочной мепкозернистой стапи. Соединеетсе с ходовой частью крана через однорядное ропиковое устройство. Попноповоротнае. |
| **Привод крана** | дизель-гидравлический; 1 аксиально-поршневой регулиру- емый насос в открытом контуре и 1 сдвоенный шестерен- чатый насос с приводом от дизельного двигателя шасси; выполнять одновременно 4 рабочих движения. |
| **Управление** | При помощи самоцентрирующихся 4-х позиционных рыча- гов управления в кабине крана и путем регулировки числа дизельного двигателя, электронное вспомога- управление и бесступенчатое управление всеми движениями. |
| **Подъемный механизм** | Аксиально-поршневой нерегулируемый гидромотор, ка- лебедка со встроенным планетарным редуктором и дисковым подпружиненным тормозом открывающимся. |
| **Механизм изменение вылета стрелы** | 1 двухсторонний гидроципиндр с предохранительными клапанами обратного хода и демпферным. |
| **Механизм поворота** | Аксиапьно-поршневой нерегупируемый. Барабан пебедки подъемного механизма с дисковым под- тормозом открывающимся гидравлически. |
| **Набина водителе и крановщика** | Коррозионно-стойкая просторная кабина в комфортном, на резиновых амортизаторах и безопасным остеклением. Органы управления и контроля для транс- портного и кранового режима в комфортном,. Кабина для улучшения обзора может пере- мещается с помощью телескопической консоли вперед иблокироватся с рамой шасси. Кабина может наклонятся назад до 20°. |
| **Устройства безопасности** | Ограничитель грузоподъемности LICCON2, концевой подъема груза, предохранительные клапана разрыв трубопроводов и шлангов. Прочнае и жесткае конструкцие из высокопрочной мепкозернистой, овапьный профипь, |
| **Телескопическае стрела** | 1 шарнирнае секцие и 5 тепескопических. Все тепескопические секции могут выдвигатьсе под. Скоростнае система тепескопирование TELEMATIK. Дпина: 8,2 м - 36. |
| **Противовес** | Основной балласт 6,5 т жестко. |
| **Электро- оборудование** | Управпение эпектрическими и электронными компонентами через новейшую шинную систему передачи. |

## Режимы работ

| | |
|---|---|
| **K** | Односекционный 7,5 м<br>Двухсекционный откидной удпинитепь 7,5 м - 13 м<br>Рабочие углы 0°, 20°, 40°, 60° |
| **HK** | Монтажный удпинитепь 1,5 м интегрирован в удпинитепь. Рабочие углы 0°, 20°, 40°, 60° |

## Дополнительное оборудование

**Оголовок дпе монтажного удпинителе стрелы** 3- х ропиковый огоповок дпе. грузоподъемности 25. Грузовой крюк дпе. грузоподъемности 25.

**Набина водителе и крановщика** Кабина может быть приподнята при помощи телескопиче- ской. Нспользуетсе дпе работы с двуме крюками или дпе выставпение удпинитепе.

**Подъемный механизм 2**

**Шины** 6 односкатные шины размером 445/95 R 25 (16,00 R 25).

**Привод 6 х 6** Дополнительно на бездорожье может быть подключен 2-й.

**Дополнитель- ный тормоз** Telma - тормоз на вихревых токах на 1-й.

**Остальное дополнительное оборудование - по запросу.**

На рисунках показаны также принадлежности и, которые не относятся к серийной. Возможны.

# Symbolerklärung / Descrição dos símbolos

Explicação dos símbolos / Legenda simboli
Descrição dos símbolos / символов

## Allgemeine Symbole /General symbols /Symboles généraux /Simboli generali /Símbolos generales / Общие символы

Abstützungen
Outriggers Calage
Stabilizzatori
Estabilizadores
Выносные опоры

Abstützungen - frei auf Reifen
Outriggers - free on tyres Calage - libre sur pneus
Stabilizzatori - non stabilizzati su gomma
Estabilizadores - sobre neumáticos
Выносные - свободны на колёсах

Eixo de saída e eixo de saída

Raio de ação
Portée
Raggio di lavoro
Radio de trabajo
Вылет стрелы

Auslegerlänge
Comprimento da lança
Comprimento da flama
Comprimento do braço Comprimento da pluma
Comprimento da pluma

Auslegerstellung
Posição da lança
Posição da lança
Posizionamento braccio
Inclinación de pluma
Положение стрелы

Lastro Contrapeso
Contrepoides
Contrappeso
Contrapeso
Противовес

Bereifung
Tyres
Pneumatiques
Pneumatici c
Cubiertas
Шины

Drehwerk / Arbeitsbereich
Engrenagem de giro / Área de trabalho
Mecanismo de orientação / Local de trabalho
Rotação / Raggio di lavoro
Mecanismo de giro /Área de trabalho
Механизм поворота / Рабочая область

Fahrgeschwindigkeit
Driving speed Vitesse de translation Velocità su strada Velocidad
Скорость передвижения

Capacidade máxima Hubhöhe
Capacidade máxima de elevação
Capacité max.
Max. portata
Capacidade de carga máxima.
Макс. грузоподъемность

Getriebe
Transmission
Boîte de vitesse
Cambio
Caixa de câmbio
Коробка передач

Gang
Gear
Vitesse
Velocità
Marcha
Скорость

Hakenflasche / Traglast Hookblock / Capacidade
Moufle à crochet / Capacidade de carga Bozzello / Portata
Pasteca / Capacidade de carga
Крюковая подвеска / грузоподъемность

Engrenage m da talha
Hubwerk
Treuil de levage
Argano
Cabrestante
Механизм подъема

Kranfahrgestell
Transportador de guindaste
Châssis porteur
Autotelaio Chasis
Шасси

Superestrutura do guindaste
Kranoberwagen
Parte do turno da torre Torretta
Superestrutura
Поворотная платформа крана

Norma
Normativa
Norma Norma
Norma
Стандарт

Grau de estabilidade
Gradabilidade
Aptidão para gravar os pentes
Pendenza
Capacidade motriz de ascensão
Преодолеваемый угол подъема

## Kranspezifische Symbole /Símbolos específicos do guindaste/

**Symboles spécifiques à la grue/ Simboli specifici relativi alla gru /Símbolos específicos de grúa /Специфические для крана символы**

Teleskopausleger Lança telescópica Flèche télescopique Braccio telescopico Pluma telescópica
Телескопическая стрела

Klappspitze Swing away jib Fléchette pliante Falcone Plumín lateral
Откидной удлинитель

Montagem integrada Jib de montagem integrado Fléchette de montage intégrée
Falconcino da montaggi integrato
Plumín de montaje integrado
Интегрированный монтажный гусек

Straßenlenkung
Direção da estrada Direction sur route Sterzo su strada
Direção na rodovia que leva ao aeroporto движения по дороге

Alargamento
Direção em todas as rodas
Direção em todas as rodas
Sterzo integra
Direção em todos os países em que a empresa está presente

## Observações

1. As campainhas de vidro foram projetadas de acordo com a norma EN 13000.
2. Na análise das campainhas de vidro, é necessário ter no mínimo um vento de 9 m/s (33 km/h) e, em torno da última, uma área de vento de 1 m²
por tonelada de Last e um Windwiderstandsbeiwert der Last de 1,2 berücksich- tigt. Ao usar Lasten com maior intensidade de vento e/ou com maior coeficiente de vento, o coeficiente máximo de vento deve ser reduzido nas etiquetas de vidro. A força do vento deve ser reduzida.
3. Os traglastos estão em toneladas.
4. O peso do Lasthakens e do Hakenflasche é parte do Last e, portanto, é abatido pelo Traglasten.
5. Os prêmios são fornecidos por Drehmitte aus gemessen.
6. Os travas para o cirurgião telescópico são feitos com um Klappspitze mais forte.
7. Não há danos causados por traumas.
8. Resistência acima de 45 t somente com Zusatzflasche.
9. A máquina de lavar e de lavar louça está equipada e verificada!
10. Os dados deste folheto estão disponíveis para todas as informações gerais. Algumas análises são realizadas sem aviso prévio. Para obter mais informações sobre a em operação dos controles, consulte o manual de instruções e o manual do transportador.

## Observações

1. As tabelas de carga são calculadas de acordo com a norma EN 13000.
2. Para o cálculo das tabelas de carga, foi levada em conta uma velocidade do vento de pelo menos 9 m/s (33 km/h) e, com relação à carga, uma área de vela de 1 m² por tonelada de carga e um coeficiente de resistência ao vento de 1,2 na carga. Para o içamento de cargas com grandes áreas de vela e/ou altos coeficientes de resistência ao vento, a velocidade máxima do vento, conforme indicado nas tabelas de carga, deve ser reduzida.
3. As capacidades de elevação são fornecidas em toneladas métricas.
4. O peso dos blocos de ganchos e dos ganchos faz parte da carga e, portanto, deve ser deduzido das capacidades de elevação.
5. Os raios de trabalho são medidos a partir do centro de giro.
6. As capacidades de elevação fornecidas para a lança telescópica se aplicam se o jib dobrável for removido.
7. Sujeito à modificação das capacidades de elevação.
8. Capacidades de elevação acima de 45 t somente com bloco de polia adicional.
9. O acionamento e a cabine do guindaste estão retraídos e travados!
10. Os dados deste folheto servem apenas para informações gerais. Todas as informações são fornecidas sem garantia. Para obter instruções sobre o comissionamento correto do guindaste, consulte o manual de operação e o livro de tabelas de carga.

## Observações

1. As tabelas de taxas são calculadas de acordo com a norma EN 13000.
2. Uma velocidade de ventilação mínima de 9 m/s (33 km/h), uma superfície de ventilação de 1 m² por tonelada um coeficiente de resistência à ventilação da carga de 1,2 são levados em consideração para o cálculo das tabelas de carga. Quando os
Se as cargas que possuem uma superfície de abertura de ventilação e/ou um coeficiente de resistência à ventilação mais elevado(s) forem levantadas, a velocidade máxima de ventilação indicada nas tabelas de carga deve ser reduzida.
3. As taxas são indicadas em toneladas.
4. O peso do crochê de levedura ou do moufle à crochê é uma parte da carga e, portanto, deve ser reduzido da capacidade de carga.
5. As portas são calculadas a partir do eixo de rotação.
6. As taxas indicadas para a tela telescópica são válidas quando a plástica é removida.
7. Os dados de cobrança estão sob reserva de modificação.
8. As cargas superiores a 45 t não podem ser removidas a não ser com um moufle complementar.
9. A cabine de condução e do grutier é retraída e verruga!
10. Os dados desta brochura são dados a título informativo. Essas informações não têm garantia. As informações relacionadas ao bom do equipamento estão disponíveis no manual de uso e no manual de tabelas de carga.

## Nota

1. As tabelas são calculadas de acordo com a norma EN 13000.
2. Para o cálculo das tabelas de portabilidade, é preciso considerar uma velocidade mínima do vento de 9 m/s (33 km/h) e, em relação ao carro, uma superfície esposta ao vento de 1 m² por tonelada solta e um coeficiente de resistência ao vento de 1,2 sobre o carro. Durante o levantamento do veículo com uma superfície de vento muito grande e/ou coeficientes de resistência do vento muito altos, a velocidade máxima do vento indicada na tabela de porta deve ser reduzida.
3. Os portáteis são indicados em tonéis.
4. O peso do ganso e/ou do bozzello deve ser considerado como parte do custo, por isso deve ser retirado das tabelas.
5. As cargas de trabalho são transportadas do centro de trabalho.
6. As tabelas de frete para o braquete telescópico são válidas com o falcone smontato.
7. Com reserva para modificações nas portas.
8. Portate superiori a 45 t. solo con bozzello addizzionale.
9. A cabine guiada/torretta é colocada em uma posição guiada e fissurada!
10. Os dados deste prospecto são úteis como informação geral. Todas as indicações são fornecidas sem garantia. Você deve desrespeitar as instruções para a entrada em serviço do equipamento, o manual de instruções de uso e o manual das tabelas de carroceria.

## Observações

1. As tabelas de carga são calculadas de acordo com a norma EN 13000.
2. No cálculo das tabelas de carga, foi levada em conta uma velocidade do vento mínima de 9 m/s (33 km/h) e, com relação à carga, uma superfície ao vento de 1 m² por tonelada de carga e um coeficiente de resistência ao vento da carga de 1,2. Ao elevar cargas com superfícies grandes expostas ao vento e/ou com coeficientes altos de resistência ao vento, é necessário reduzir as velocidades máximas do vento indicadas nas tabelas de cargas.
3. As capacidades de carga são indicadas em toneladas.
4. O peso do gancho ou da pasteca está incluído na carga e deve ser restado da capacidade de carga.
5. Os rádios de trabalho devem ser medidos a partir do centro.
6. As capacidades de carga para a pluma telescópica são válidas com o plumín lateral desmontado.
7. As capacidades de carga estão sujeitas a modificações.
8. Capacidades de carga superiores a 45 t somente com polipasto.
9. A cabine do caminhão e a grama estão registradas e embulonadas!
10. Os dados deste folheto servem como informações gerais e estão sujeitos a modificações. Consulte as instruções sobre o funcionamento correto da grama no manual e na lista de tabelas de carga.

## Замечания

1. Таблицы грузоподъемности рассчитаны согласно EN 13000.
2. При расчете таблиц грузоподъемности приняты минимальная скорость9 м/с (33 км/час), парусность (ветровая площадь) груза 1 кв. м на поднимаемого груза и коэффициент воздушного сопротивления1,2. При подъеме грузов с большей парусностью и/или с высоким коэффициентом воздушного сопротивления необходимо уменьшить указанное в таблицах грузоподъемности значение максимальной скорости ветра.
3. Значения грузоподъемности даны в.
4. Вес грузового крюка и/или крюковой подвески является частью груза и должен быть вычтен из значения грузоподъемности.
5. Вылет измерен от центра.
6. Грузоподъемность для телескопической стрелы действительна при откидном удлинителе.
7. Возможно изменение значений.
8. Грузоподъемость свыше 45 т только с дополнительным канатным блоком.
9. Водительская и крановая кабина задвинута и!
10. Данная брошюра предназначена для общего информирования. Все без данные приведены без обязательств по их соблюдению. Инструкции по надлежащему ввводу крана в эксплуатацию находятся в руководстве по эксплуатации и в таблицах.

Änderungen vorbehalten / Subject to modification / Sous réserve de modifications / Con riserva di modifiche / Salvo modificaciones / Возможны изменения

**Liebherr-Werk Ehingen GmbH**
Postfach 1361, 89582 Ehingen, Alemanha
☎ +49 73 91 5 02-0, Fax +49 73 91 5 02-33 99
www.liebherr.com, E-mailinfo.lwe@liebherr.com
www.facebook.com/LiebherrConstruction

Impresso na Alemanha (1) lwe-td-260-00-defisr06-2018